KUKJE TRACTOR

Branson F-CABIN series

F36Ch(n), F42Ch(n), F47Ch(n)

CHASSIS PART'S

PART'S CATALOG

KUKJE MACHINERY

목차(Table of Contents)

Part	본체	CHASSIS PART
1	악셀레이터 레버	LEVER ACCELERATOR
2	조향 컬럼	STEERING COLUMN
3	프런트액슬 브래킷	FRONT AXLE BRACKET
9	센타핀서포터	CENTAPIN SUPPORTER
10	타이로드	TIEROAD
12	링기어, 차동기어	RING GEAR, DRIVEN GEAR
19	전륜기어 케이스	GEAR CASE, FRONT AXLE
20	스페이서	SPACER
32	P.S.T 실린더	P.S.T CYLINDER
34	P.S.T 호스	P.S.T HOSE
37	클러치하우징	CLUTCH HOUSING
38	HST 펌프	PUMP, HST
44	미션케이스	TRANSMISSION CASE
57	부변속기어	GEAR, RANGE SHIFT
62	PTO축	MAIN P.T.O SHAFT
63	PTO구동축	PTO DRIVE SHAFT
68	부변속레버	LEVER ASS'Y, RANGE SHIFT
72	전륜구동축	FORNT DRIVE SHAFT
73	전륜구동레버	4WD LEVER
74	PTO포크 및 레버	FORK & LEVER, PTO
78	링기어 & 차동조합	RING GEAR&DIFF.GEAR ASS'Y
79	차동고정	DIFFERENTIAL
82	후차축 구동부	DRIVING PART, REAR AXLE
83	브레이크	BRAKE
90	브레이크 페달	BRAKE PEDAL
91	주차브레이크	PARKING BRAKE
92	유압펌프	HYD PUMP
93	HST 페달	HYD SHIFT TRANSMISSION PEDAL
101	유압실린더 케이스	CASE, HYD CYLINDER
104	피스톤 조합	PISTON ASS'Y
108	안전밸브	SAFETY VALVE
109	스톱 밸브	STOP VALVE
111	유압 콘트롤	HYD CONTROL POSITION TYPE

목차(Table of Contents)

Part	본체	CHASSIS PART
113	드래프트 콘트롤	DRAFT CONTROL
114	유압배관관계	HYD PIPING
115	오일쿨러 관계	OIL COOLER
118	유압휠터	HYD FILTER
119	전기배선	ELE'C WIRING
124	배터리	BATTERY
125	스위치	SWITCH
135	본네트	BONNET
136	본네트 잠금 장치	LOCKING ASS'Y, BONNET
137	본네트 지지대	BONNET SUPPORT
138	휀더	FENDER
139	캐빈 프레임 조합	CABIN FRAME ASS'Y
140	의자	SEAT
141	연료탱크	FUEL TANK
144	명판	NAME PLATE
146	톱링크,리프트링크	TOP LINK, LIFT LINK
150	하부링크	LOWER LINK
152	드로우바 히치	DRAWBAR HITCH
161	엔진 조립 관계	ENGINE SUB
191	4PORT 관계	4PORT ASS'Y
192	대시판넬	DASH PANEL
195	문기둥커버조합	PILLAR COVER ASS'Y
196	전방유리조합	FRONT WINDOW ASS'Y
197	출입문조합	DOOR ASS'Y
198	후방유리조합	REAR WINDOWS ASS'Y
199	사이드미러조합	SIDE MIRROR ASS'Y
200	지붕조합	ROOF ASS'Y
201	천장조합	CEILING ASS'Y
202	휀더 커버	FENDER COVER
203	캐빈에어컨조립	A/C ASS'Y, CABIN
204	에어컨 덕트조합	A/C DUCT ASS'Y
205	에어컨 엔진 SUB 관계	ENGINE SUB ASSEMBLY

악셀레이터 레버 (LEVER ACCELERATOR)-1

악셀레이터 레버 (LEVER ACCELERATOR)-1

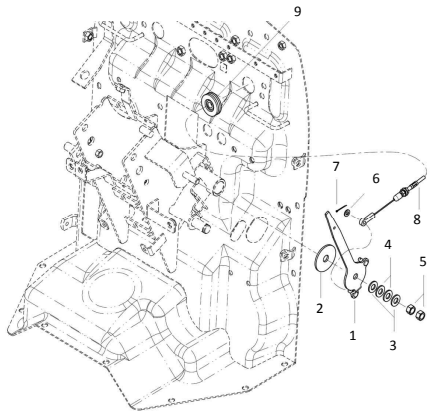

A	F36Ch(n)		
B	F42Ch(n)		
C	F47Ch(n)		

번호 Key	부품번호 Part No	품 명 Part Name		Qt'y A	Qt'y B	Qt'y C	비고 Remark
1	TA00055209A	엑셀레버조립	LEVER ASSY, ACCELERATOR	1	1	1	
2	TA00055570A	라이닝	LINING , 13X50X3	1	1	1	
3	22137-100000	평와셔	PLAIN WASHER	2	2	2	
4	TA00053101A	스프링 워셔, 10	SPRING WASHER	2	2	2	
5	26716-100002	육각너트	HEX NUT	2	2	2	
6	22137-060000	평와셔	PLAIN WASHER	2	2	2	
7	22417-160180	할핀	COTTER PIN	2	2	2	
8	TA00055212A	엑셀레버와이어(K3C)	WIRE, ACCELERATOR	1	1	1	
9	TA00048755A	엑셀 와이어 그로멧	FROMMET,ACCELERATOR WIRE	1	1	1	

조향 컬럼 (STEERING COLUMN)-2

조향 컬럼 (STEERING COLUMN)-2

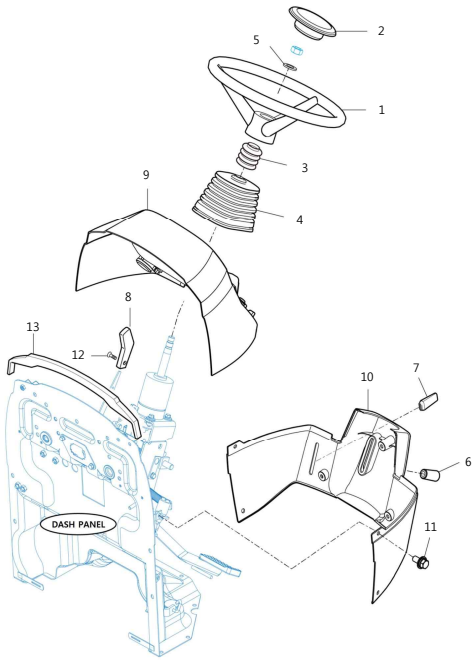

A	F36Ch(n)
B	F42Ch(n)
C	F47Ch(n)

번호 Key	부품번호 Part No	품 명 Part Name		Qt'y A	Qt'y B	Qt'y C	비고 Remark
1	TA00055635A	스티어링 휠	WHEEL , STEERING	1	1	1	
2	TA00055307A	스티어링 캡	STEERING CAP	1	1	1	
3	TA00055640A	부츠스티어링	BOOT , STEERING	1	1	1	
4	TA00055633A	부츠(틸트)	BOOT , TILT	1	1	1	
5	22217-160000	스프링와셔	SPRING WASHER	1	1	1	
6	TA00051917A	레버손잡이(적색)	GRIP , LEVER RED	1	1	1	
7	TA00051912A	손잡이(스로틀레바)	GRIP , THROTTLE				US
8	TA00055639A	그립(03X17X97)	GRIP , 3X17X97	1	1	1	
9	TA00055446A	대쉬커버(상)	COVER , UPR DASHPANEL	1	1	1	
10	TA00055435A	대쉬커버(하)	COVER , LOW DASH PANEL	1	1	1	
11	26013-080202	와셔조립육각볼트	WASHER ASS'Y HEX BOLT	7	7	7	
12	26577-050122	(+)자홈접시작은나사	SCREW	1	1	1	
13	TA00055450A	대쉬커버 고무	RUBBER , DASHCOVER	1	1	1	

프런트액슬 브래킷 (FRONT AXLE BRACKET)-3

프런트액슬 브래킷 (FRONT AXLE BRACKET)-3

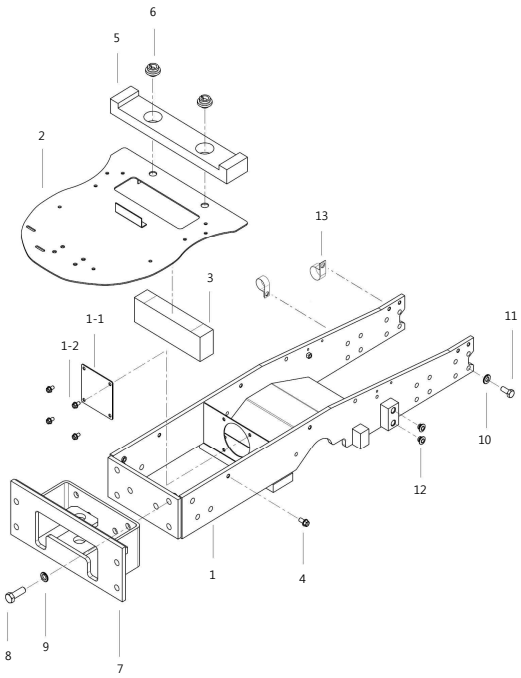

A	F36Ch(n)
B	F42Ch(n)
C	F47Ch(n)

번호 Key	부품번호 Part No	품 명 Part Name		Qt'y A	Qt'y B	Qt'y C	비고 Remark
1	TA00048469G	프런트액슬브라켓조합IN	FRONT AXLE BRACKET	1	1	1	
1-1	TA00057575A	전방PTO먼지커버	COVER	1	1	1	
1-2	26106-08142	육각플랜지볼트	HEX PLANGE BOLT	4	4	4	
2	TA00055191C	플레이트 조합	PLATE ASSY	1	1	1	
3	TA00040607C	우레탄(프런트액슬)	SPONGE	1	1	1	
4	26106-100202	육각플랜지볼트	HEX PLANGE BOLT	4	4	4	
5	TA00040608B	우레탄(라디에이터)	SPONGE	1	1	1	
6	HRA1203300A	방진고무	CUSHION RUBBER	2	2	2	
7	TA00040753B	프런트 히치 조합	HITCH ASS'Y, FRONT	1	1	1	
8	26116-160502	육각볼트	HEX BOLT	6	6	6	
9	22217-160000	스프링와셔	SPRING WASHER	6	6	6	
10	22217-120000	스프링와셔	SPRING WASHER	16	16	16	
11	TC54220000A	볼트M12X30	HEX BOLT	16	16	16	
12	TA00055258A	고무플러그(14)	PLUG(14)	4	4	4	
13	TA00003081A	클립M12	CLIP	2	2	2	

센타핀서포터 (CENTER PIN SUPPORTER)-9

센타핀서포터 (CENTER PIN SUPPORTER)-9

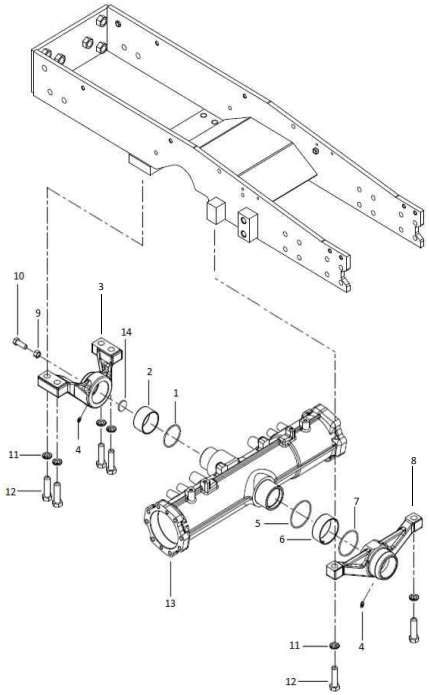

A	F36Ch(n)
B	F42Ch(n)
C	F47Ch(n)

번호 Key	부품번호 Part No	품 명 Part Name		Qt'y A	Qt'y B	Qt'y C	비고 Remark
1	24321-000600	오링	O-RING	1	1	1	
2	TA00034105A	서포트(전)부시	BUSH	1	1	1	
3	TA00048801A	액슬서포터(전)조합	FRONT AXLE SUPPROT ASS'Y	1	1	1	
4	24764-060000	그리스니플	NIPPLE,GREASE	2	2	2	
5	24321-000750	오링	O-RING	1	1	1	
6	TA00034103A	서포트(후)부시	BUSH	1	1	1	
7	24321-000700	오링	O-RING	1	1	1	
8	TA00034102C	액슬서포터(후)조합	REAR AXLE SUPPROT ASS'Y	1	1	1	
9	26716-120002	육각너트	PLATE	1	1	1	
10	26116-120354	육각볼트	HEX FLANGE BOLT	1	1	1	
11	22217-160000	스프링와셔	SPRING WASHER	6	6	6	
12	26116-160602	육각볼트	HEX BOLT	6	6	6	
13	TA00048800A	전자축케이스	CASE	1	1	1	
13	TA00054778A	전자축케이스	CASE	1	1	1	narrow
14	TA00048803A	와셔(D30X4T)	WASHER	1	1	1	

타이로드 (TIE ROD)-10

타이로드 (TIE ROD)-10

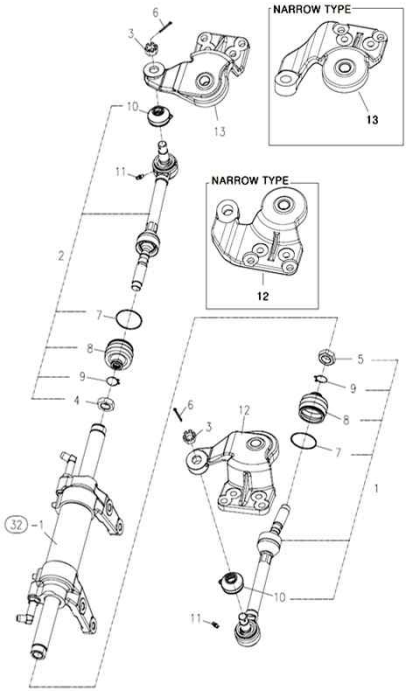

A	F36Ch(n)
B	F42Ch(n)
C	F47Ch(n)

번호 Key	부품번호 Part No	품 명 Part Name		Qt'y A	B	C	비고 Remark
1	TC56010000D	타이로드L조합	TIE ROD ASS'Y, L	1	1	1	
1	TA00041641A	타이로드L조합	TIE ROD ASS'Y, L	1	1	1	narrow
2	TC56020000D	타이로드R조합	TIE ROD ASS'Y, R	1	1	1	
2	TA00041644A	타이로드R조합	TIE ROD ASS'Y, R	1	1	1	narrow
3	26877-160002	홈붙이너트	NUT	2	2	2	
4	TC56040000B4	너트M20X1.5	NUT	1	1	1	
5	TC5605000084	너트M20X1.5(좌나사)	NUT	1	1	1	
6	22417-300250	할핀(도금)	COTTER PIN	2	2	2	
7	TC56010106A4	샛트링	RING	2	2	2	
8	TC56010105A4	먼지커버	COVER	2	2	2	
9	TC56010107A4	클립	CLIP	2	2	2	
10	TT10030000A9	먼지커버	COVER	2	2	2	
11	24764-060000	A-MT6X1형 그리스니플	GREASE NIPPLE	2	2	2	
12	TA00033465E	너클암 L	KNUCKLE ARM(L)	1	1	1	
12	TA00041535A	너클암 L	KNUCKLE ARM(L)	1	1	1	narrow
13	TA00033467E	너클암 R	KNUCKLE ARM(R)	1	1	1	
13	TA00041536A	너클암 R	KNUCKLE ARM(R)	1	1	1	narrow

링기어, 차동기어 (RING GEAR, DIFFERENTIAL GEAR)-12

링기어, 차동기어 (RING GEAR, DIFFERENTIAL GEAR)-12

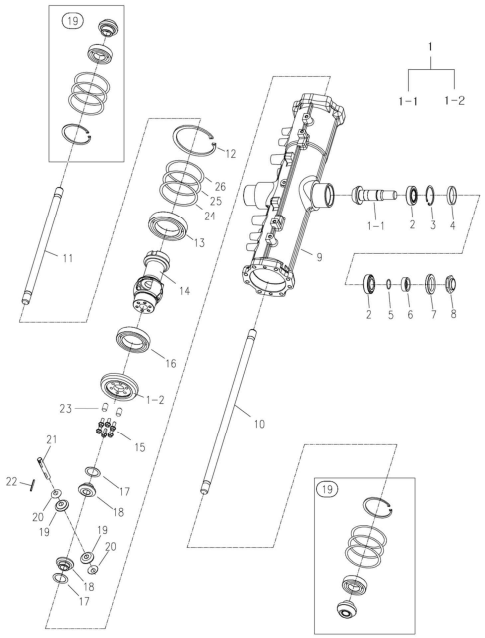

			A	B	C	F36Ch(n)
						F42Ch(n)
						F47Ch(n)

번호 Key	부품번호 Part No	품 명 Part Name	Qt'y A	B	C	비고 Remark
1	TA00033454C	링기어조합	RING GEAR ASS'Y	1	1	1	
1-1	TA00033455B	드라이브피니언	DRIVE PINION	1	1	1	
1-2	TA00033456C	링기어	RING GEAR	1	1	1	
2	24141-320060	테이퍼롤러베어링	ROLLER BEARING	2	2	2	
3	22252-000550	구멍용C형스냅링A종	SNAP RING	1	1	1	
4	TA00033478A	간격판	COLLAR	1	1	1	
5	24311-000300	운동용S형O링	O-RING	1	1	1	
6	TA00033471A	부시	BUSH	1	1	1	
7	24421-405508	오일실	OIL SEAL	1	1	1	
8	TA00033472A	너트	NUT	1	1	1	
9	TA00033449A	전자축케이스	CASE	1	1	1	
9	TA00041532A	전자축케이스	CASE	1	1	1	narrow
10	TA00033466A	전1축(543.5)LH	FRONT FIRST SHAFT	1	1	1	
10	TA00041539A	전1축LH	FRONT FIRST SHAFT	1	1	1	narrow
11	TA00033462A	전1축(363.5)RH	FRONT FIRST SHAFT	1	1	1	
11	TA00041540A	전1축RH	FRONT FIRST SHAFT	1	1	1	narrow
12	22252-001100	구멍용C형스냅링A종	SNAP RING	2	2	2	
13	24101-060144	깊은홈 볼베어링	BALL BEARING	1	1	1	
14	TA00033451B	차동케이스	DIFFERENTIAL CASE	1	1	1	
15	22351-080040	평행핀	PIN	2	2	2	
16	TA00038928A	육각플랜지볼트	HEX FLANGE BOLT	6	6	6	
17	24101-060134	깊은홈 볼베어링	BALL BEARING	2	2	2	
18	TC57120000A4	차동사이드기어라이너	LINER	2	2	2	
19	TC57090000A4	차동사이드기어14	DIFFERENTIAL GEAR 14	2	2	2	
20	TC57100000A4	차동피니언기어10	DIFFERENTIAL GEAR 10	2	2	2	
21	TC57130000A4	차동피니언라이너	LINER	2	2	2	
22	TC57110000B4	차동피니어축	SHAFT, DIFFERENTIAL PINION	1	1	1	
23	22351-040040	스프링핀	SPRING PIN	1	1	1	
24	TA00033482A	심 0.5T	SHIM, 0.5T	1	1	1	
25	TA00033483A	심 0.3T	SHIM, 0.3T	1	1	1	
26	TA00033484A	심 0.2T	SHIM, 0.2T	1	1	1	

전륜기어케이스 (GEAR CASE, FRONT AXLE)-19

전륜기어케이스 (GEAR CASE, FRONT AXLE)-19

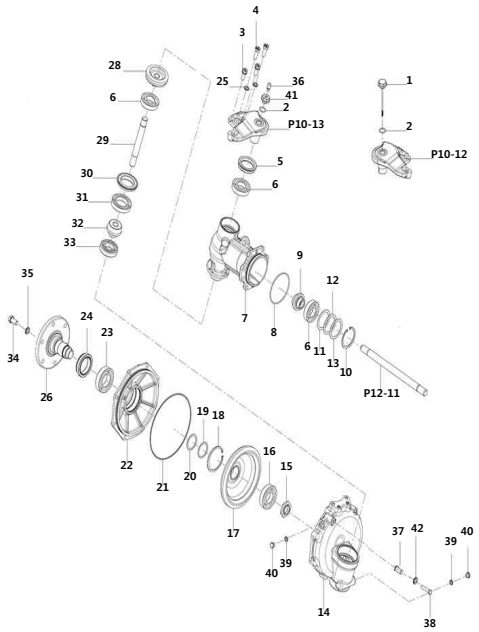

						A	F36Ch(n)
						B	F42Ch(n)
						C	F47Ch(n)

번호	부품번호	품 명	Qt'y			비고
Key	Part No	Part Name	A	B	C	Remark
1	TA00033805A	검유봉	1	1	1	
1	TA00041646A	검유봉	1	1	1	narrow
2	24311-000220	운동용O링	2	2	2	
3	TA00033468B	와셔조립육각볼트	4	4	4	
4	TA00033475A	리머볼트	4	4	4	
5	FE78010000B	오일실(특수)	2	2	2	
6	24101-062074	볼베어링	6	6	6	
7	TA00033457C	프런트기어케이스	2	2	2	
7	TA00041533B	프런트기어케이스	2	2	2	narrow
8	24321-001050	O링	2	2	2	
9	TA00033461A	전1축 피니언	2	2	2	
10	22252-000720	구멍용C형스냅링A종	2	2	2	
11	TA00033489A	심 0.2T	2	2	2	
12	TA00033488A	심 0.3T	2	2	2	
13	TA00033487A	심 0.5T	2	2	2	
14	TA00033458B	프런트기어박스	2	2	2	
15	TA00033481A	로크너트	2	2	2	
16	24101-062084	깊은홈 볼 베어링	2	2	2	
17	TA00033474A	베벨기어49T	2	2	2	
18	22252-000850	구멍용C형스냅링A종	2	2	2	
19	TA00033486A	심 0.2T	1	1	1	
20	TA00033485A	심 0.5T	1	1	1	
21	TA00033939A	O링	2	2	2	
22	TA00033459B	프런트베어링케이스	1	1	1	
23	24101-062094	깊은홈 볼베어링	2	2	2	
24	TA00041359A	오일씰	2	2	2	
25	22217-120000	와셔	2	2	2	
26	TA00033460B	프런트 스핀들	2	2	2	
27	TA00033469A	와셔조립육각볼트	16	16	16	
28	TA00033463A	전2축기어	2	2	2	
29	TA00033464A	전2축	2	2	2	
30	TC60110000A3	시일QLF578016.5	2	2	2	
31	24101-060104	깊은홈 볼베어링	2	2	2	
32	TA00033473A	베벨기어11T	2	2	2	
33	TC60340000A4	베어링TM207C3	2	2	2	
34	TD23120000A4	볼트(M14xP1.5)	12	12	12	
35	22217-140000	와셔	12	12	12	
36	TA00049842A	에어브리더(STEEL)	1	1	1	
37	TA00058880A	스톱퍼 보스30.5	2	2	2	narrow
37	TA00058613A	스톱퍼 보스25.5	2	2	2	
38	26112-100502	육각볼트	4	4	4	
39	22190-100000	시일와셔	4	4	4	
40	23887-100002	육각머리붙이플러그	1	1	1	
41	TA00049843A	에어브리더 플러그	1	1	1	
42	22217-100000	스프링와셔	2	2	2	

스페이서 (SPACER) - 20

스페이서 (SPACER) - 20

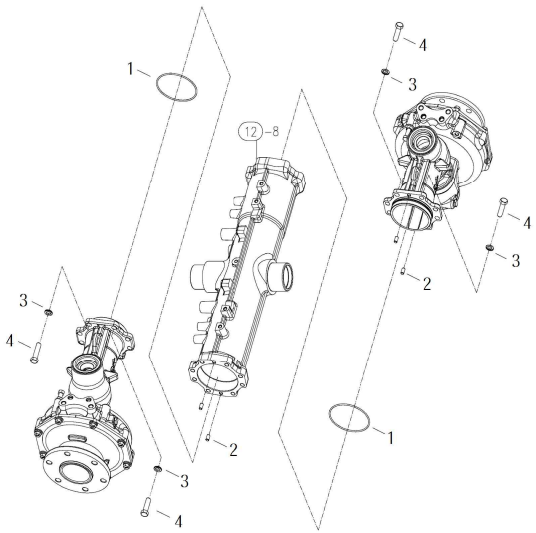

A	F36Ch(n)
B	F42Ch(n)
C	F47Ch(n)

번호 Key	부품번호 Part No	품 명 Part Name		Qt'y A	Qt'y B	Qt'y C	비고 Remark
1	24321-001050	O링	O-RING	2	2	2	
2	22312-080140	평행핀	PIN	8	8	8	
3	22217-120000	스프링와셔	SPRING WASHER	16	16	16	
4	TC60400000A	육각볼트	BOLT	16	16	16	

P.S.T 실린더(P.S.T CYLINDER)-32

P.S.T 실린더(P.S.T CYLINDER)-32

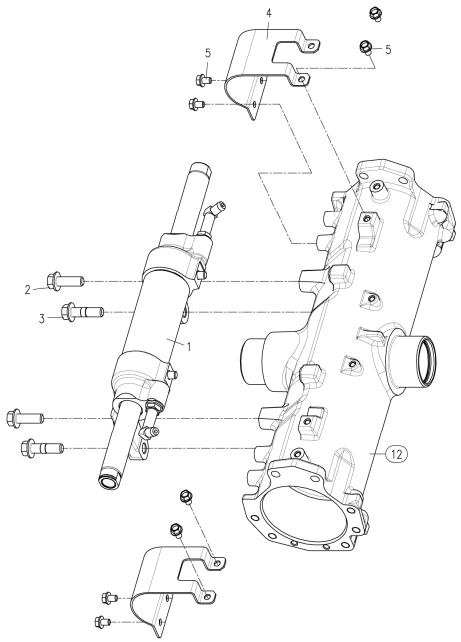

A	F36Ch(n)
B	F42Ch(n)
C	F47Ch(n)

번호 Key	부품번호 Part No	품 명 Part Name		Qt'y A	Qt'y B	Qt'y C	비고 Remark
1	TC66030000E	실린더조합	P.S.T CYLINDER ASS'Y	1	1	1	
1	TA00041640C	실린더조합	P.S.T CYLINDER ASS'Y	1	1	1	narrow
2	TC66010000A4	플랜지볼트M12X38	HEX FLANGE BOLT	2	2	2	
3	TC66020000A4	플랜지볼트(리머)M12X46	HEX FLANGE BOLT	2	2	2	
4	TA00000834A	PST 실린더 보호커버	COVER, P.S.T CYLINDER	2	2	2	
5	26106-080122	육각플랜지볼트	HEX FLANGE BOLT	8	8	8	

P.S.T 호스(P.S.T HOSE)-34

P.S.T 호스(P.S.T HOSE)-34

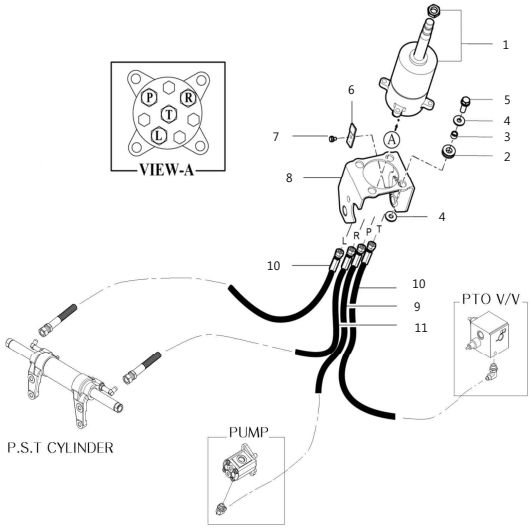

A	F36Ch(n)
B	F42Ch(n)
C	F47Ch(n)

번호 Key	부품번호 Part No	품 명 Part Name		Q'ty A	Q'ty B	Q'ty C	비고 Remark
1	TA00055081A	PST밸브	VALVE UNIT,STEERING	1	1	1	
2	TA00053408A	그로메트	GROMMET	4	4	4	
3	TA00055575A	칼라(08X12X7.3)	COLLAR , 08X12X7.3	4	4	4	
4	TA00055576A	와셔(9X22X2)	WASHER , 9X22X2	8	8	8	
5	26014-080252	와셔조립육각볼트	WASHER ASS'Y HEX BOLT	4	4	4	
6	TA00055578A	플레이트(가이드)	PLATE , GUIDE	1	1	1	
7	26014-060102	와셔조립육각볼트	WASHER ASS'Y HEX BOLT	1	1	1	
8	TA00055572A	스티어링 밸브 브라켓 COM	BRACKET COMP , STEERING	1	1	1	
9	TA00055276A	PST호스(P)	HOSE ASSY, P	1	1	1	
10	TA00055275B	PST호스(L,R,T)	HOSE ASSY(L, R, P)	2	2	2	
11	TA00057917A	PST호스(R)	HOSE ASSY, R	1	1	1	

클러치하우징 (CLUTCH HOUSING)-37

클러치하우징 (CLUTCH HOUSING)-37

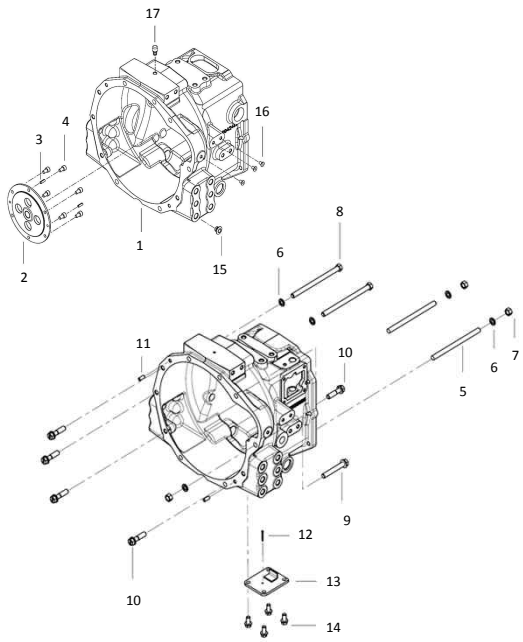

A	F36Ch(n)
B	F42Ch(n)
C	F47Ch(n)

번호 Key	부품번호 Part No	품 명 Part Name		Qty A	Qty B	Qty C	비고 Remark
1	TA00042413G	클러치하우징	CLUTCH HOUSING	1	1	1	
2	TA00038871E	PTO슬리브	SLEEVE, PTO	1	1	1	
3	22351-060016	스프링핀	SPRING PIN	2	2	2	
4	26450-080142	육각구멍붙이볼트	HEXAGON SOCKET BOLT	6	6	6	
5	TA00040214B	심음볼트(185mm)	STUD BOLT	2	2	2	
6	22217-120000	스프링와셔	SPRING WASHER	5	5	5	
7	26716-120002	육각너트	HEX NUT	3	3	3	
8	TA00040213B	육각볼트(175mm)	HEX BOLT	2	2	2	
9	TA00040292A	볼트(M12xP1.75)	HEX BOLT	1	1	1	
10	FB36330000A	와셔조립육각볼트(SW)	HEX BOLT(SW)	5	5	5	
11	22312-080180	평행핀	PIN	2	2	2	
12	22417-300250	분할핀	COTTER PIN	1	1	1	
13	TA00038610A	커버조립	COVER ASSY	1	1	1	
14	26106-100202	육각플랜지볼트	HEX FLANGE BOLT	4	4	4	
15	TA00055258A	고무플러그(14)	PLUG(14)	12	12	12	
16	TB26060000A	플러그	PLUG	3	3	3	
17	TA00034078A	에어브리더	AIR BREATHER	1	1	1	

HST 펌프 (PUMP, HST)-38

HST 펌프 (PUMP, HST)-38

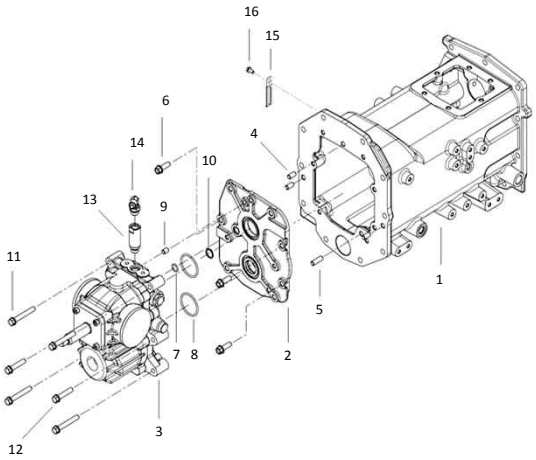

			Qty			
					A	F36Ch(n)
					B	F42Ch(n)
					C	F47Ch(n)
번호 Key	부품번호 Part No	품 명 Part Name	A	B	C	비고 Remark
1	TA00042272E	미션케이스(HST) MISSION CASE	1	1	1	
2	TA00042425A	플레이트(HST) PLATE	1	1	1	
3	TA00059527B	HST(28cc) HST 28cc	1	1	1	
4	22312-100180	평행핀 PARALLEL PIN	3	3	3	
5	22312-100300	평행핀 PARALLEL PIN	1	1	1	
6	26106-100302	육각플랜지볼트 HEX FLANGE BOLT	3	3	3	
7	24311-000150	운동용O링 O-RING	1	1	1	
8	24311-000500	운동용O링 O-RING	2	2	2	
9	22312-100120	평행핀 PARALLEL PIN	1	1	1	
10	22242-000200	축용C형스냅링 SNAP RING	1	1	1	
11	26013-100702	와셔조립육각볼트 HEX BOLT W/WASHER	4	4	4	
12	26013-100502	와셔조립육각볼트 HEX BOLT W/WASHER	2	2	2	
13	TA00042781A	아답터(3/8) ADAPTOR(3/8)	1	1	1	
14	CEE4050000A	자리부작엘보(3/8) ELBOW	1	1	1	
15	TT80180000A	클램프B CLAMP	1	1	1	
16	26106-080162	육각플랜지볼트 HEX FLANGE BOLT	1	1	1	

미션케이스(TRANSMISSION CASE)-44

미션케이스(TRANSMISSION CASE)-44

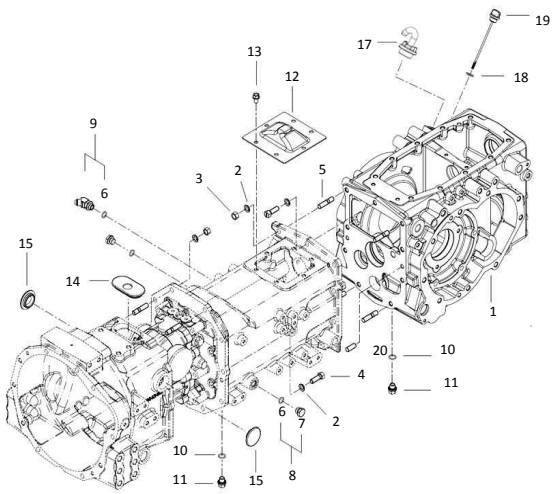

A	F36Ch(n)
B	F42Ch(n)
C	F47Ch(n)

번호 Key	부품번호 Part No	품 명 Part Name		Qt'y A	B	C	비고 Remark
1	TA00043199E	후차축케이스(HST)		1	1	1	
2	22217-120000	스프링와셔	SPRING WASHER	19	19	19	
3	26716-120002	육각너트	HEX NUT	6	6	6	
4	TH22090000A	와셔조립육각볼트(SW)	WASHER ASS'Y HEX BOLT	13	13	13	
5	FT80120000A	심음볼트	STUD BOLT	6	6	6	
6	24311-000140	오링	O-RING	3	3	3	
7	NTA1130100A	플러그	PLUG	2	2	2	
8	NTA1130000A	플러그 조합	PLUG ASS'Y	2	2	2	
9	FT33060000A	45도 어댑터(3/8)	ADAPTOR	1	1	1	
10	24311-000160	오링	O-RING	2	2	2	
11	TB28120000C	퇴유플러그	OUT OIL PLUG	2	2	2	
12	TA00042422A	PTO클러치커버	COVER, PTO CLUTCH	1	1	1	
13	26106-100162	육각플랜지볼트	HEX FLANGE BOLT	6	6	6	
14	TA00043328A	HST 고무커버	COVER, RUBBER	1	1	1	
15	TA00042481A	고무플러그	PLUG, RUBBER	2	2	2	
17	FT80370000A4	주유구캡	OIL CAP	1	1	1	
18	24311-000180	운동용O링	O-RING	1	1	1	
19	TA00038076A	검유봉	OIL LEVEL STICK	1	1	1	
20	22312-100180	평행핀	PIN	2	2	2	

부변속기어(RANGE SHIFT GEAR)-57

부변속기어(RANGE SHIFT GEAR)-57

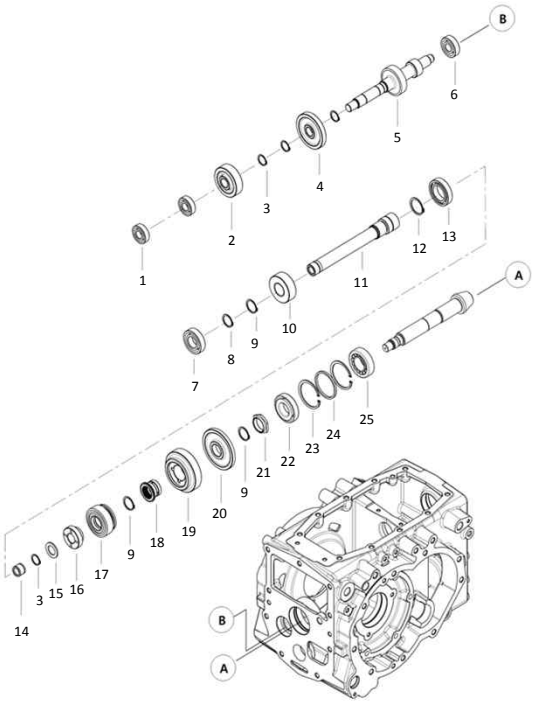

			Qty			
			A	F36Ch(n)		
			B	F42Ch(n)		
			C	F47Ch(n)		
번호 Key	부품번호 Part No	품 명 Part Name	A	B	C	비고 Remark
1	24101-062044	볼베어링	BALL BEARING	2	2	2
2	TA00042210A	부변속피동기어(HST)	RANGE DRIVEN GEAR	1	1	1
3	22242-000250	스냅링	SNAP RING	4	4	4
4	TA00042633A	부변속C단구동기어(HST)	GEAR, RANGE C	1	1	1
5	TA00054113A	부변속구동기어축(HST)	RANGE DRIVEN SHAFT	1	1	1
6	24101-063044	볼베어링	BALL BEARING	1	1	1
7	24101-062064	볼베어링	BALL BEARING	1	1	1
8	22242-000300	스냅링	SNAP RING	1	1	1
9	22242-000340	스냅링	SNAP RING	3	3	3
10	TA00042211A	부변속구동기어(HST)	RANGE DRIVEN GEAR	1	1	1
11	TA00042189A	부변속구동축(HST)	RANGE SHAFT	1	1	1
12	22242-000400	스냅링	SNAP RING	1	1	1
13	TA00038427A	볼베어링	BALL BEARING	1	1	1
14	24161-202620	니들베어링	NIDDLE BEARING	1	1	1
15	TA00042652B	칼라(40x25x3T)	COLLAR	1	1	1
16	TA00042638A	부변속C단피동기어(HST)	GEAR, RANGE C DRIVEN	1	1	1
17	TA00049497B	부변속피동기어2단	RANGE SHIFT DRIVEN GEAR 2ND	1	1	1
18	TA00038539C	슬리브	SLEEVE	1	1	1
19	TA00049496A	부변속피동기어1단	RANGE SHIFT DRIVEN GEAR 1ND	1	1	1
20	TA00050633A	4륜구동기어	FOUR WHEEL DRIVE GEAR	1	1	1
21	TA00038802A	고정너트	STOP NUT	1	1	1
22	24142-302070	테이퍼롤러베어링	TAPER ROLLER BEARING	1	1	1
23	22252-000720	스냅링	SNAP RING	2	2	2
24	TA00038583A	스페이서	SPACER	1	1	1
25	TA00038582A	테이퍼롤러베어링(32207C)	TAPER ROLLER BEARING(32207C)	1	1	1

PTO축(MAIN P.T.O SHAFT)-62

PTO축(MAIN P.T.O SHAFT)-62

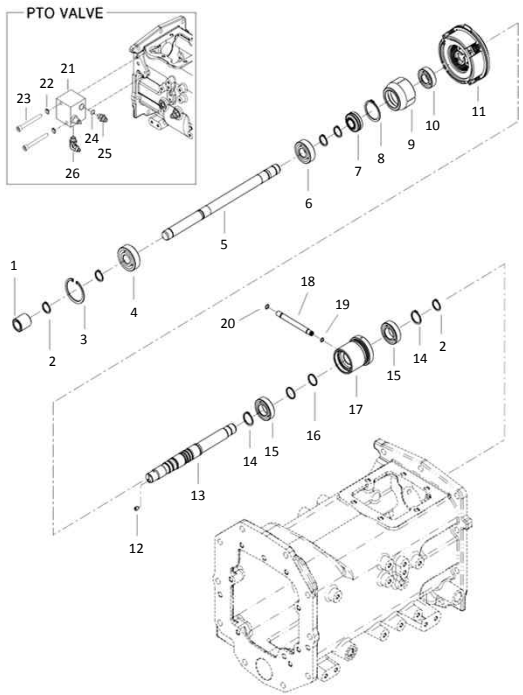

A	F36Ch(n)
B	F42Ch(n)
C	F47Ch(n)

번호 Key	부품번호 Part No	품 명 Part Name		Qt'y A	Qt'y B	Qt'y C	비고 Remark
1	TA00038269A	죠인트	JOINT	1	1	1	
2	22242-000200	스냅링	SNAP RING	5	5	5	
3	22252-000520	구멍용C형스냅링	SNAP RING	1	1	1	
4	24101-063044	볼베어링	BALL BEARING	1	1	1	
5	TA00042213A	메인PTO축(HST)	MAIN PTO SHAFT	1	1	1	
6	24101-062044	볼베어링	BALL BEARING	1	1	1	
7	TA00038282A	조인트	JOINT	1	1	1	
8	22242-000400	스냅링	SNAP RING	1	1	1	
9	TA00038284B	클러치허브	CLUTCH HUB	1	1	1	
10	24101-060044	볼베어링	BALL BEARING	1	1	1	
11	TA00038773C	PTO클러치조립체	PTO CLUTCH ASS'Y	1	1	1	
12	TT64080000A	멈춤나사	STOP SCREW	1	1	1	
13	TA00038289B	PTO클러치축	PTO CLUTCH SHAFT	1	1	1	
14	22242-000250	스냅링	SNAP RING	2	2	2	
15	24101-060054	볼베어링	BALL BEARING	2	2	2	
16	TA00038288A	실링	SEALRING	2	2	2	
17	TA00038287B	슬리브	SLEEVE	1	1	1	
18	TA00038286D	클러치입력파이프	CLUTCH INPUT PIPE	1	1	1	
19	24341-000070	오링	O-RING	1	1	1	
20	24341-000080	오링	O-RING	1	1	1	
21	TA00041661A	PTO밸브	PTO VALVE	1	1	1	
22	22217-100000	스프링와셔	SPRING WASHER	2	2	2	
23	26450-101002	육각구멍붙이 볼트	HEXAGON SOCKET BOLT	2	2	2	
24	24311-000140	운동용O링	O-RING	1	1	1	
25	TTA3880000A	커넥터3/8	CONNECTER	1	1	1	
26	NT34620000A	자리부작엘보(PF3/8-1/4)	ELBOW	1	1	1	

PTO구동축(PTO DRIVE SHAFT)-63

PTO구동축(PTO DRIVE SHAFT)-63

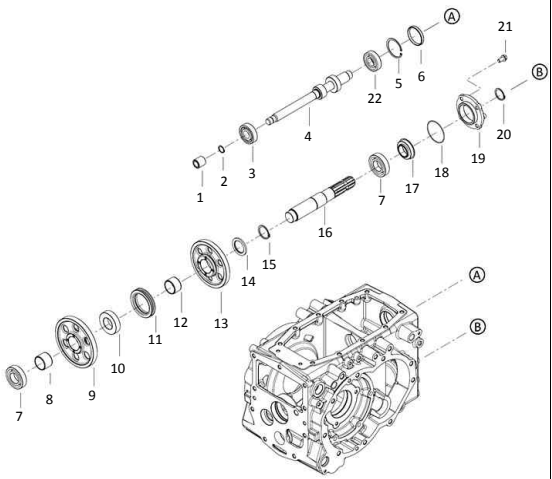

			Qt'y			
			A	F36Ch(n)		
			B	F42Ch(n)		
			C	F47Ch(n)		
번호 Key	부품번호 Part No	품 명 Part Name	A	B	C	비고 Remark
1	TA00038269A	죠인트	JOINT	1	1	1
2	22242-000200	스냅링	SNAP RING	1	1	1
3	CT85150000A	볼베어링(6305HL)	BALL BEARING	1	1	1
4	TA00041006A	PTO구동기어축	SHAFT, PTO DRIVE	1	1	1
5	22252-000620	구멍용C형스냅링	SNAP RING	1	1	1
6	27260-620000	실캡	SEAL CAP	1	1	1
7	24101-062074	볼베어링	BALL BEARING	2	2	2
8	TA00039162C	부시(PTO1단)	BUSH	1	1	1
9	TA00041007A	PTO피동기어1단	GEAR, PTO1	1	1	1
10	TZ45100000A	PTO허브	HUB, PTO	1	1	1
11	TZ45110000C	PTO슬리브	SLEEVE, PTO	1	1	1
12	TA00040193C	부시(PTO2단)	BUSH	1	1	1
13	TA00041008A	PTO피동기어2단	GEAR, PTO2	1	1	1
14	FGG8040000B	와셔(40X57.1X4.5T)	WASHER	1	1	1
15	22242-000400	축용C형스냅링	SNAP RING	1	1	1
16	TA00038293D	PTO축	SHAFT, PTO DRIVE	1	1	1
17	TT62040000A	오일씰	OIL SEAL	1	1	1
18	24341-000700	오링	O-RING	1	1	1
19	TA00038449B	PTO축 커버	COVER, PTO	1	1	1
20	22242-000350	축용C형스냅링	SNAP RING	1	1	1
21	26106-100202	육각플랜지볼트	HEX FLANGE BOLT	4	4	4
22	24101-063050	볼베어링	BALL BEARING	1	1	1

부변속레버(LEVER ASS'Y, RANGE SHIFT)-68

부변속레버(LEVER ASS'Y, RANGE SHIFT)-68

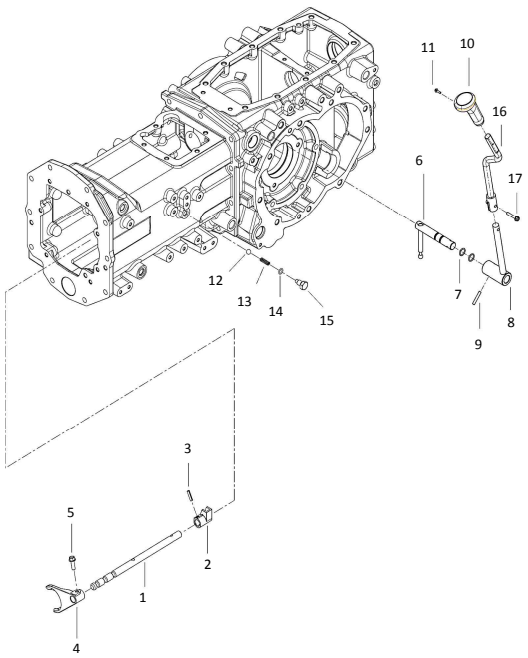

A	F36Ch(n)
B	F42Ch(n)
C	F47Ch(n)

번호 Key	부품번호 Part No	품 명 Part Name		Q'ty A	Q'ty B	Q'ty C	비고 Remark
1	TA00038541C	부변속포크축	RANGE SHIFT FORK SHAFT	1	1	1	
2	TA00038542C	부변속시프터	RANGE SHIFTER	1	1	1	
3	22351-060025	스프링핀	SPRING PIN	2	2	2	
4	TA00038735B	부변속포크	RANGE SHIFT FORK	1	1	1	
5	26013-080302	와셔조립육각볼트	HEX BOLT W/WASHER	1	1	1	
6	TA00038546F	부변속변속축	SHAFT, RANGE SHIFT	1	1	1	
7	24311-000160	운동용오링	O-RING	2	2	2	
8	TA00055259A	부변속레버 조합(K3C)	RANGE SHIFT LEVER	1	1	1	
9	TA00059644A	코일스프링핀(6-35)	COIL SPRING PIN	1	1	1	
10	TA00040350A	부변속노브(K3)	RANGE SHIFT KNOB(K3)	1	1	1	
11	26023-040162	남비작은나사	SCREW	1	1	1	
12	24190-110001	강구	STEEL BALL	1	1	1	
13	TA00038502A	스프링	SPRING	1	1	1	
14	24311-240100	운동용오링	O-RING	1	1	1	
15	TA00038540A	볼트	BOLT	1	1	1	
16	TA00055261C	부변속레버(상)	LEVER ASSY, SUB SHIFT(UPPER)	1	1	1	
17	26106-060352	육각플랜지볼트	HEX FLANGE BOLT	1	1	1	

전륜 구동 축(FORNT DRIVE SHAFT)-72

전륜 구동 축(FORNT DRIVE SHAFT)-72

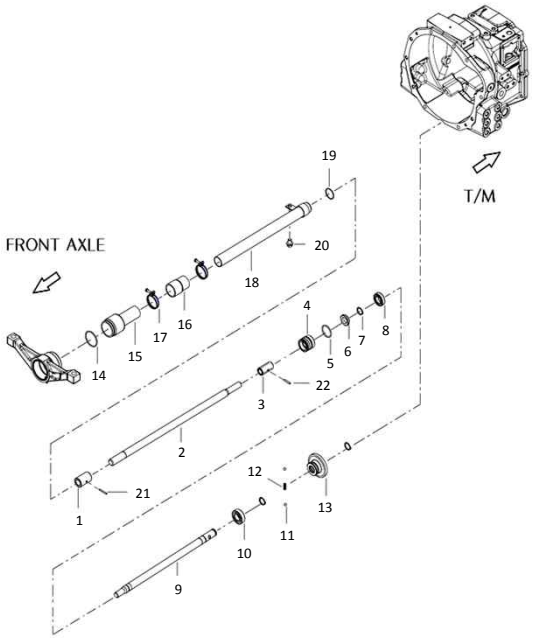

A	F36Ch(n)
B	F42Ch(n)
C	F47Ch(n)

번호 Key	부품번호 Part No	품 명 Part Name		Qt'y A	B	C	비고 Remark
1	NT15080000B	커플링R	COUPLE RING R	1	1	1	
2	TA00038621C	프로펠라축	PROPELLER SHAFT	1	1	1	
3	TA00038620B	4륜구동 조인트	4WD DRIVE JOINT	1	1	1	
4	TA00038089A	오일실 하우징	OIL SEAL HOUSING	1	1	1	
5	24311-000410	운동용O링	O-RING	1	1	1	
6	24421-254008	오일실	OIL SEAL	1	1	1	
7	22242-000250	축용C형 스냅링	SNAP RING	3	3	3	
8	24101-060050	볼베어링	BALL BEARING	1	1	1	
9	TA00038094B	4륜구동축	4DN DRIVE SHAFT	1	1	1	
10	24101-062054	볼베어링	BALL BEARING	1	1	1	
11	24190-110001	강구	STEEL BALL	2	2	2	
12	TA00038591A	스프링	SPRING	1	1	1	
13	TA00038090D	4륜 피동기어	4DN DRIVEN GEAR	1	1	1	
13	TA00050634A	4륜 피동기어	4DN DRIVEN GEAR	1	1	1	
14	24321-000550	고정용O링	STOP O-RING	1	1	1	
15	TA00040522A	축커버(전)	SHAFT COVER(FRONT)	1	1	1	
16	TA00040524C	축커버부츠	SHAFT COVER BOOTS	1	1	1	
17	23000-048000	호스클립	HOSE CLAMP	2	2	2	
18	TA00040523C	축커버(후)	SHAFT COVER(BACK)	1	1	1	
19	24341-000380	고정용S형 O링	STOP O-RING	1	1	1	
20	26106-120162	육각플랜지볼트	HEX FLANGE BOLT	1	1	1	
21	22351-040036	스프링핀	SPRING PIN	1	1	1	
22	22351-050030	스프링핀	SPRING PIN	1	1	1	

전륜구동레버(4WD LEVER)-73

전륜구동레버(4WD LEVER)-73

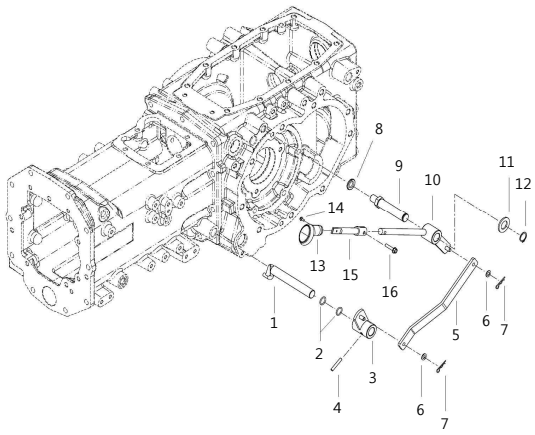

A	F36Ch(n)
B	F42Ch(n)
C	F47Ch(n)

번호 Key	부품번호 Part No	품 명 Part Name		Qt'y A	 B	 C	비고 Remark
1	TA00038504H	4륜레버	4WD LEVER	1	1	1	
2	24311-000200	운동용O링	O-RING	2	2	2	
3	TA00038511A	전륜변속암	FRONT WHEEL SHIFT ARM	1	1	1	
4	22351-060036	스프링핀	SPRING PIN	1	1	1	
5	TA00038575B	4륜레버링크	4WD LEVER LINK	1	1	1	
6	22117-080000	평와셔	WASHER	2	2	2	
7	22360-080000	스냅핀	SNAP PIN	2	2	2	
8	22217-160000	스프링와셔	SPRING WASHER	1	1	1	
9	TA00038566B	PTO레버축	PTO LEVER SHAFT	1	1	1	
10	TA00054288A	4륜레버	4WD LEVER	1	1	1	
11	22137-200000	평와셔	WASHER	1	1	1	
12	22242-000200	축용C형 스냅링	SNAP RING	1	1	1	
13	TA00015827A	전륜구동 노브 조립	FRONT WHEEL DRIVE KNOB ASS'Y	1	1	1	
14	26023-040102	남비작은나사	SCREW	1	1	1	
15	TA00054290B	4WD 연결 레버	LEVER ASSY, 4WD	1	1	1	
16	26106-060302	육각플랜지볼트	HEX FLANGE BOLT	1	1	1	

PTO포크 및 레버(FORK & LEVER, PTO)-74

PTO포크 및 레버(FORK & LEVER, PTO)-74

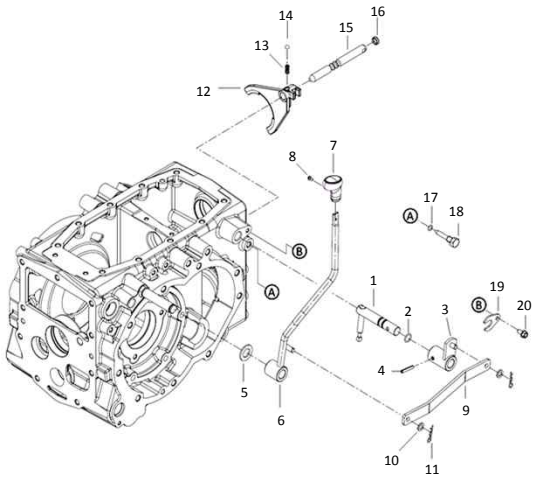

				A	B	C	비고
				A	F36Ch(n)		
				B	F42Ch(n)		
				C	F47Ch(n)		
번호 Key	부품번호 Part No	품 명 Part Name		Qt'y			Remark
1	TA00039129E	PTO변속축	SHAFT, PTO CHANGE	1	1	1	
2	24311-000160	운동용O링	O-RING	1	1	1	
3	TA00039157C	PTO변속암	CHANGE ARM, PTO	1	1	1	
4	22351-060036	스프링핀	SPRING PIN	1	1	1	
5	22137-200000	평와셔	WASHER	1	1	1	
6	TA00039133B	PTO변속레버	PTO CHANGE LEVER	1	1	1	
7	TA00015833A	PTO노브조합	PTO KNOB ASS'Y	1	1	1	
8	26023-040102	남비작은나사	SCREW	1	1	1	
9	TA00039152B	PTO레버링크	PTO LEVER LINK	1	1	1	
10	22117-100000	평와셔	WASHER	2	2	2	
11	22360-100000	스냅핀	SNAP PIN	2	2	2	
12	TA00039228D	PTO포크	PTO FORK	1	1	1	
13	TA00038502A	스프링	SPRING	1	1	1	
14	24190-110001	강구	STEEL BALL	1	1	1	
15	TA00039153A	PTO포크축	PTO FORK SHAFT	1	1	1	
16	27260-170000	실캡	SEAL CAP	1	1	1	
17	24311-000100	운동용O링	O-RING	1	1	1	
18	TA00038565A	고정볼트	STOP BOLT	1	1	1	
19	FGF14000008	플레이트	PLATE	1	1	1	
20	26106-080162	육각플랜지볼트	HEX PLANGE BOLT	1	1	1	

링기어&차동조합(RING GEAR&DIFF.GEAR ASS'Y)-78

링기어&차동조합(RING GEAR&DIFF.GEAR ASS'Y)-78

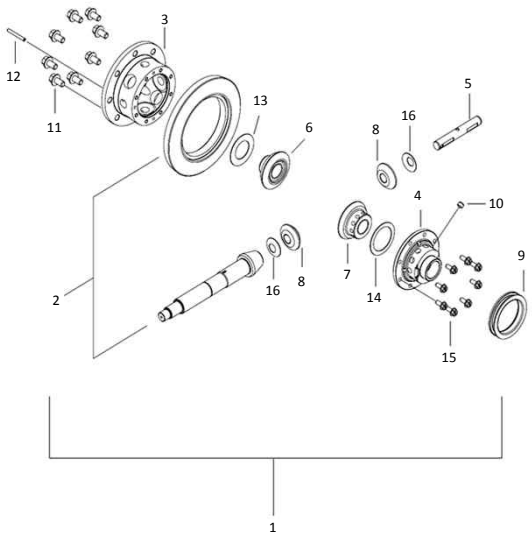

A	F36Ch(n)
B	F42Ch(n)
C	F47Ch(n)

번호 Key	부품번호 Part No	품 명 Part Name		Qt'y A	B	C	비고 Remark
1	TA00038522D	차동조합	DIFFERENTIAL ASS'Y	1	1	1	
2	TA00038772D	링기어조합	RING GEAR ASS'Y	1	1	1	
3	TA00038523A	차동케이스(우)	DIFFERENTIAL CASE(RIGHT)	1	1	1	
4	TA00032118A	차동케이스(좌)	DIFFERENTIAL CASE(LEFT)	1	1	1	
5	TA00032091A	차동축	DIFFERENTIAL SHAFT	1	1	1	
6	TA00032090A	차동사이드기어R	DIFFERENTIAL SIDE GEAR R	1	1	1	
7	TA00032089A	차동사이드기어L	DIFFERENTIAL SIDE GEAR L	1	1	1	
8	TA00032079A	차동피니언	PINION, DIFFERENTIAL	2	2	2	
9	TA00038510A	차동고정슬라이더	DIFFERENTIAL STOP SLIDER	1	1	1	
10	TA00038507A	롤러	ROLLER	10	10	10	
11	TA00038929A	볼트(M12X1.25)	BOLT	8	8	8	
12	22351-060050	스프링핀	SPRING PIN	1	1	1	
13	TA00032148A	스러스트와셔	THRUST WASHER	1	1	1	
14	TA00032149A	와셔	WASHER	1	1	1	
15	TA00038928A	볼트(M8X1.25)	BOLT	8	8	8	
16	TA00032092A	트러스트와셔	THRUST WASHER	2	2	2	

차동고정(DIFFERENTIAL)-79

차동고정(DIFFERENTIAL)-79

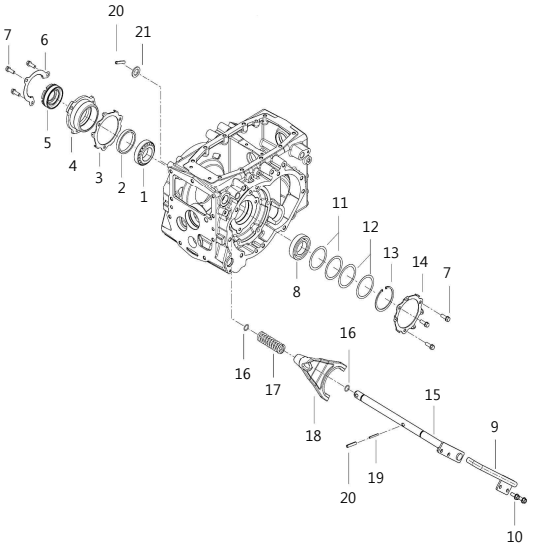

			A	F36Ch(n)
			B	F42Ch(n)
			C	F47Ch(n)

번호 Key	부품번호 Part No	품 명 Part Name	Qt'y A	B	C	비고 Remark
1	FGH0220000A	테이퍼롤러베어링(32210J)	TAPER ROLLER BEARING	1	1	1
2	TA00038525A	스페이서	SPACER	1	1	1
3	TA00038662B	스프링홀더	SPRING HOLDER	1	1	1
4	TA00038533A	베어링서포트	BEARING SUPPORT	1	1	1
5	TA00038537A	스크류	SCREW	1	1	1
6	TA00038665B	고정플레이트	STOP PLATE	1	1	1
7	26013-100302	와셔조립육각볼트	WASHER ASS'Y HEX BOLT	6	6	6
8	24101-062104	볼베어링	BALL BEARING	1	1	1
9	TA00054976A	차동페달(K3Ch)		1	1	1
10	26106-080202	육각플랜지볼트	HEX PLANGE BOLT	2	2	2
11	TA00038526A	심(0.1T)	SHIM	2	2	2
12	TA00038527A	심(0.2T)	SHIM	2	2	2
13	22252-000900	구멍용C형 스냅링	SNAP RING	1	1	1
14	TA00038662B	스프링홀더	SPRING HOLDER	1	1	1
15	TA00054974A	차동페달조합(HST)	DIFFERENTIAL PEDAL	1	1	1
16	24311-000160	운동용O링	O-RING	2	2	2
17	TA00038543A	차동장치 스프링	DIFFERENTIAL SPRING	1	1	1
18	TA00038685D	차동포크	DIFFERENTIAL FORK	1	1	1
19	22351-050040	스프링핀	SPRING PIN	1	1	1
20	22351-080040	스프링핀	SPRING PIN	2	2	2
21	22117-200000	평와셔	PLAIN WASHER	1	1	1

후차축 구동부 (DRIVING PART, REAR AXLE)-82

후차축 구동부 (DRIVING PART, REAR AXLE)-82

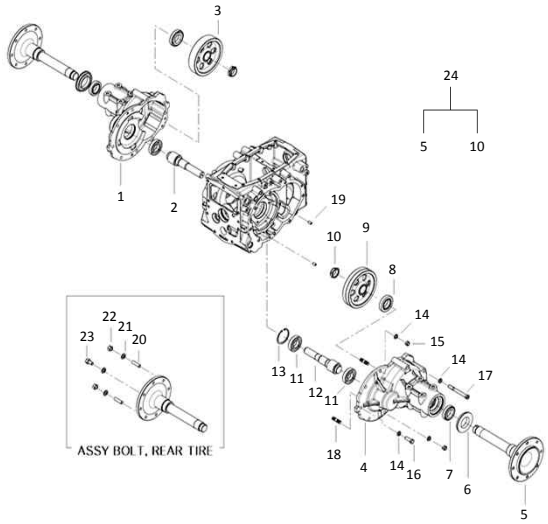

A	F36Ch(n)
B	F42Ch(n)
C	F47Ch(n)

번호 Key	부품번호 Part No	품 명 Part Name		Q'ty A	B	C	비고 Remark
1	TA00038690E	후차축하우징(우)	HOUSING, REAR AXLE(RIGHT)	1	1	1	
2	TA00038395C	파이널피니언(우)	FINAL PINION (RIGHT)	1	1	1	
3	TA00038393C	파이널기어(우)	FINAL GEAR (RIGHT)	1	1	1	
4	TA00038689E	후차축하우징(좌)	HOUSING, REAR AXLE(LEFT)	1	1	1	
5	TA00038361D	후차축	REAR AXLE	2	2	2	
6	TA00033423A	오일씰	OIL SEAL	2	2	2	
7	24141-320090	테이퍼롤러베어링	TAPER ROLLER BEARING	2	2	2	
8	24141-302090	테이퍼롤러베어링	TAPER ROLLER BEARING	2	2	2	
9	TA00038359C	파이널기어(좌)	FINAL GEAR(LEFT)	1	1	1	
10	TA00038354A	로크너트	ROCK NUT	2	2	2	
11	TT21040000A4	볼베어링TMB208	BALL BEARING	4	4	4	
12	TA00038394C	파이널피니언(좌)	FINAL PINION(LEFT)	1	1	1	
13	22252-000800	구멍용C형스냅링	SNAP RING	2	2	2	
14	22217-140000	스프링와셔	SPRING WASHER	18	18	18	
15	26716-140002	육각너트	HEX NUT	4	4	4	
16	FT08110000A	볼트	BOLT	6	6	6	
17	TA00038428B	볼트(M14X130)	BOLT	8	8	8	
18	FB80120000A	스터드볼트	STUD BOLT	4	4	4	
19	22312-100180	평행핀	PIN	4	4	4	
20	TT85150000A	심음볼트	STUD BOLT	4	4	4	
21	TB29430000A	와셔	WASHER	16	16	16	
22	TB29420000A	육각너트	HEX NUT	4	4	4	
23	TB29440000A	볼트(M14x1.5P)	BOLT	12	12	12	
24	TA00047839A	후차축 조합(K3)	REAR AXLE ASSY	2	2	2	

브레이크 (BRAKE)-83

브레이크 (BRAKE)-83

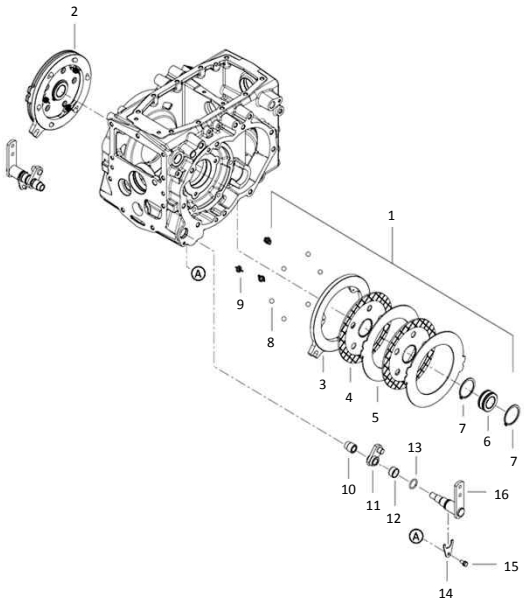

			Qt'y			
					A	F36Ch(n)
					B	F42Ch(n)
					C	F47Ch(n)
번호 Key	부품번호 Part No	품 명 Part Name	A	B	C	비고 Remark
1	TA00038592B	브레이크조합(좌) BRAKE ASS'Y (LEFT)	1	1	1	
2	TA00038593B	브레이크조합(우) BRAKE ASS'Y (RIGHT)	1	1	1	
3	TA00038520A	캠플레이트(좌) CAMPLATE(LEFT)	1	1	1	
3	TA00038521A	캠플레이트(우) CAMPLATE(RIGHT)	1	1	1	
4	TA00038495B	디스크 DISK	4	4	4	
5	TA00038493A	압력판 PRESSURE PLATE	4	4	4	
6	TA00038494A	보스 BOSE	2	2	2	
7	22242-000580	축용C형스냅링 SNAP RING	4	4	4	
8	24190-160001	강구 STEEL BALL	12	12	12	
9	TN50070000A	스프링 SPRING	6	6	6	
10	TA00038463C	브레이크 레버 부싱 BRAKE LEVER BUSH	2	2	2	
11	TA00038466C	브레이크 내측암 BRAKE INSIDE ARM	2	2	2	
12	24550-025150	드라이부시 DRY BUSH	2	2	2	
13	24311-000250	운동용O링 O-RING	2	2	2	
14	TA00038470A	플레이트 PLATE	2	2	2	
15	26013-080182	와셔조립육각볼트 BOLT W/WASHER	2	2	2	
16	TA00038474E	브레이크 레버 BRAKE LEVER	2	2	2	

브레이크 페달 (BRAKE PEDAL)-90

브레이크 페달 (BRAKE PEDAL)-90

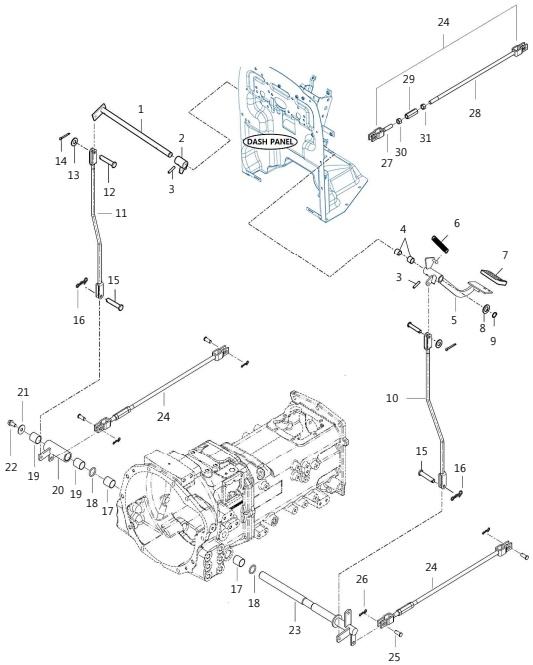

A	F36Ch(n)
B	F42Ch(n)
C	F47Ch(n)

번호 Key	부품번호 Part No	품 명 Part Name		Q'ty A	B	C	비고 Remark
1	TA00055998A	암(브레이크)COMP-HST	ARM COMP , BRAKE	1	1	1	
2	TA00057275A	암(주차브레이크)COMP-HS	ARM COMP , PARKING	1	1	1	
3	22351-080036	스프링핀	SPRING PIN	2	2	2	
4	TA00051760A	드라이부시	BUSH , 20X23X20	2	2	2	
5	TA00056000A	브레이크페달(HST)	PEDAL COMP, BRAKE	1	1	1	
6	TA00052470A	클러치 리턴 스프링	RETURN SPRING , CLUTCH	1	1	1	
7	TA00055564A	패드	PAD	1	1	1	
8	22137-200000	평와셔	WASHER , PLAIN	1	1	1	
9	22242-000200	축용 스냅링(C형)	SNAP RING(C-TYPE)	1	1	1	
10	TA00054019A	브레이크로드(L)	BRAKE ROD(L)	1	1	1	
11	TA00054021A	브레이크로드(R)	BRAKE ROD(R)	1	1	1	
12	TA00051397A	핀	PIN	2	2	2	
13	22137-080000	평와셔	WASHER , PLAIN	2	2	2	
14	22417-200200	할핀	COTTER PIN	2	2	2	
15	22487-080160	두부핀	PIN	2	2	2	
16	22360-080000	스냅핀	SNAP PIN	2	2	2	
17	24550-025300	드라이부시	DRY BUSH	2	2	2	
18	24311-000250	운동용O링	O-RING	2	2	2	
19	24550-025300	드라이부시	DRY BUSH	2	2	2	
20	TA00054016B	브레이크 링크(우)조합	LINK ASSY, BRAKE	1	1	1	
21	22157-100000	평와셔	PLAIN WASHER	1	1	1	
22	26106-100202	육각플랜지볼트	HEX FLANGE BOLT	1	1	1	
23	TA00054012C	브레이크 축 조합	SHAFT ASSY, BRAKE	1	1	1	
24	TA00038925A	브레이크로드조합	BRAKE ROD ASS'Y	2	2	2	
25	22487-100200	두부핀	PIN	4	4	4	
26	RR51230000C	빠짐방지 스냅핀 10	SNAP PIN	4	4	4	
27	TA00036183A	로드(좌)	ROD	2	2	2	
28	TA00038927A	로드조합	ROD	2	2	2	
29	TT67010000A	턴버클	TURN BUCKLE	2	2	2	
30	TT67040000A	너트(좌나사)	NUT	2	2	2	
31	26716-120002	육각너트	HEX NUT	2	2	2	

주차브레이크 (PARKING BRAKE)-91

주차브레이크 (PARKING BRAKE)-91

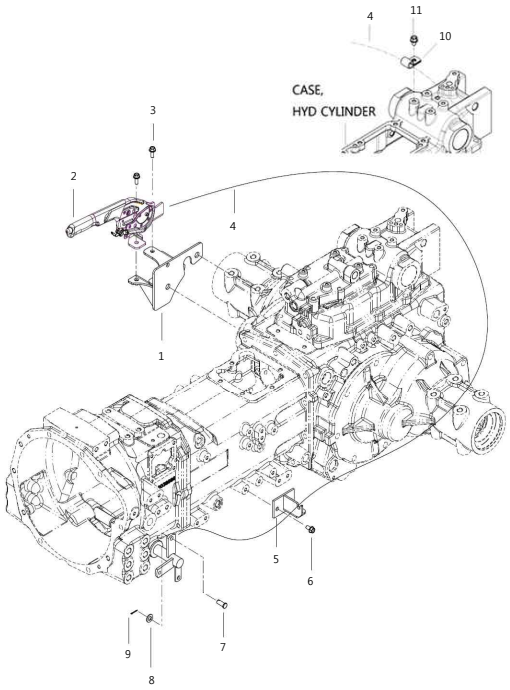

A	F36Ch(n)
B	F42Ch(n)
C	F47Ch(n)

번호 Key	부품번호 Part No	품 명 Part Name		Qt'y A	B	C	비고 Remark
1	TA00055045A	주차브레이크 브래킷 조합	BRACKET, PARKING BRAKE	1	1	1	
2	TA00001403A	주차브레이크 레버	LEVER, PARKING BRAKE	1	1	1	
3	26106-080162	육각플랜지볼트	HEX FLANGE BOLT	2	2	2	
4	TA00055441A	주차브레이크와이어(K3Ch)	CABLE, PARKING BRAKE	1	1	1	
5	TA00055442A	와이어브래킷(P)	BRACKET, WIRE	1	1	1	
6	26106-080162	육각플랜지볼트	HEX FLANGE BOLT	2	2	2	
7	22486-100200	두부핀	HEAD PIN	1	1	1	
8	22127-100000	평와셔	PLAIN WASHER	1	1	1	
9	22417-200160	할핀	COTTER PIN	1	1	1	
10	TA00019132A	클립M10	CLIP	1	1	1	
11	26106-100122	육각플랜지볼트	HEX FLANGE BOLT	1	1	1	

유압펌프 (HYD PUMP)-92

유압펌프 (HYD PUMP)-92

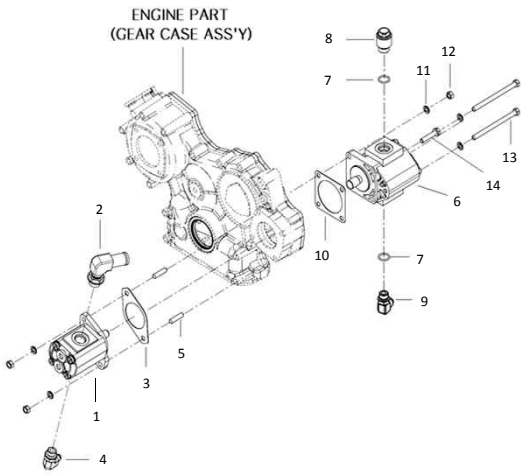

A	F36Ch(n)
B	F42Ch(n)
C	F47Ch(n)

번호 Key	부품번호 Part No	품 명 Part Name		Qt'y A	B	C	비고 Remark
1	TA00039797A	유압펌프7CC	HYD PUMP	1	1	1	
2	TRC9140000A	자리부착 엘보 1/2-22	ELBOW	1	1	1	
3	TZG1700000A	패킹	PACKING	1	1	1	
4	NT34620000A	자리부착 엘보 3/8-1/4	ELBOW	1	1	1	
5	26216-080222	심음볼트	STUD BOLT	2	2	2	
6	TA00001404A	유압펌프13CC	HYD PUMP	1	1	1	
7	24311-000180	운동용O링	O-RING	2	2	2	
8	TCC9040000A	죠인트 M22	JOINT	1	1	1	
9	TA00039579A	엘보(1/2)	ELBOW	1	1	1	
10	HH02080000A	패킹(유압펌프)	PACKING	1	1	1	
11	22217-080000	스프링와셔	SPRING WASHER	5	5	5	
12	26716-080002	육각너트	HEX NUT	3	3	3	
13	26116-081152	육각볼트	HEX BOLT	2	2	2	
14	26013-080402	와셔조립육각볼트	BOLT W/WASHER	1	1	1	

HST 페달 (HYD SHIFT TRANSMISSION PEDAL)-93

HST 페달 (HYD SHIFT TRANSMISSION PEDAL)-93

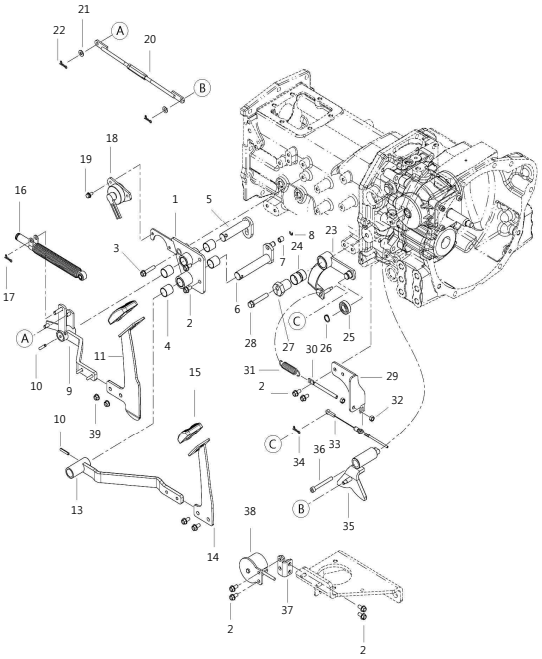

						A	F36Ch(n)
						B	F42Ch(n)
						C	F47Ch(n)
번호	부품번호	품 명		Qt'y			비고
Key	Part No	Part Name		A	B	C	Remark
1	TA00054821A	HST페달 브래킷 조합	BRACKET ASSY, PEDAL	1	1	1	
2	26106-080162	육각플랜지볼트	HEX FLANGE BOLT	8	8	8	
3	26106-080402	육각플랜지볼트	HEX FLANGE BOLT	1	1	1	
4	24550-022250	드라이부시	BUSH	4	4	4	
5	TA00042599B	축조합(전진)	SHAFT ASSY, FRONT	1	1	1	
6	TA00042600B	축조합(후진)	SHAFT ASSY, REAR	1	1	1	
7	TA00033126A	롤러	ROLLER	1	1	1	
8	22272-000060	E형스냅링	SNAP RING	1	1	1	
9	TA00054825B	전진페달조합	PEDAL ASS'Y, FRONT	1	1	1	
10	22351-060030	스프링핀	SPRING PIN	2	2	2	
11	TA00054831B	전진페달	PEDAL ASS'Y, FRONT	1	1	1	
12	26106-080162	육각플랜지볼트	HEX FLANGE BOLT	2	2	2	
13	TA00054829A	후진페달조합	PEDAL ASS'Y, REAR	1	1	1	
14	TA00054833B	후진페달	PEDAL ASS'Y, REAR	1	1	1	
15	TA00001508A	전후진페달커버	PEDAL COVER	2	2	2	
16	RA00007052A	오일댐퍼	DAMPER	1	1	1	
17	RR64050000B	빠짐방지 스냅핀8	SNAP PIN	2	2	2	
18	TCD9110000B	스위치(FR)	SWITCH(FR)	1	1	1	
19	26014-060162	와셔조립육각볼트	BOLT W/WASHER	2	2	2	
20	TA00057926A	HST페달로드 조합	ROD ASSY	1	1	1	
21	22137-080000	평와셔	PLAIN WASHER	2	2	2	
22	RR64050000B	빠짐방지 스냅핀8	SNAP PIN	2	2	2	
23	TA00054883A	중립조절브래킷조합	ARM ASS'Y	1	1	1	
24	24550-025150	드라이부시	BUSH	2	2	2	
25	24104-060034	깊은홈 볼베어링	BALL BEARING	1	1	1	
26	22242-000170	축용C형스냅링	SNAP RING	1	1	1	
27	TA00001830C	축	SHAFT	1	1	1	
28	26013-100602	와셔조립육각볼트	BOLT W/WASHER	1	1	1	
29	TA00054880A	스프링홀더조합	HOLDER ASSY, SPRING	1	1	1	
30	CE78050000A	텐션볼트	BOLT	1	1	1	
31	CA45140000A	스프링 2.3x17.3x74	SPRING	1	1	1	
32	26716-080002	육각너트	HEX NUT	2	2	2	
33	TA00043014A	HST엑셀와이어	WIRE	1	1	1	
34	RR47070000B	빠짐방지 스냅핀6	SNAP PIN	1	1	1	
35	TA00042569C	연결죠인트	JOINT	1	1	1	
36	26450-080702	육각구멍붙이볼트	HEXAGON SOCKET BOLT	1	1	1	
37	TA00054839A	크루즈 브래킷 조합	BRACKET ASSY, CRUISE	1	1	1	
38	HA00000037A	전자석	CRUISE MAGNET	1	1	1	
39	26367-060002	육각플랜지너트	HEX FLANGE NUT	2	2	2	

유압실린더케이스 (CASE, HYD CYLINDER)-101

유압실린더케이스 (CASE, HYD CYLINDER)-101

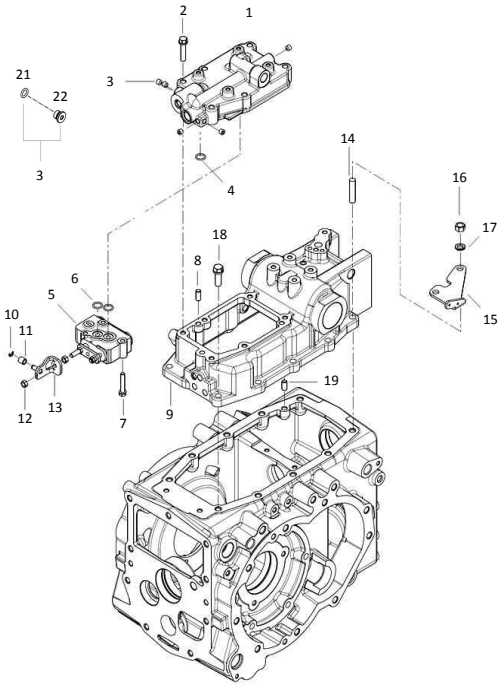

A	F36Ch(n)
B	F42Ch(n)
C	F47Ch(n)

번호 Key	부품번호 Part No	품 명 Part Name		Qt'y A	B	C	비고 Remark
1	TA00033096G	유압실린더 커버	COVER, HYD CYLINDER	1	1	1	
2	26013-100452	와셔조립육각볼트	BOLT W/WASHER	6	6	6	
3	TA00045690A	플러그 조합	PLUG ASSY	5	5	5	
4	24311-000120	O-링	O-RING	1	1	1	
5	TA00033098A	컨트롤밸브	CONTROL, VALVE ASS'Y	1	1	1	
6	24315-000160	O-링	O-RING	2	2	2	
7	26043-080452	와셔조립육각볼트	BOLT W/WASHER	3	3	3	
8	22312-100200	평행핀	PIN	2	2	2	
9	TA00033085H	유압실린더 케이스	CASE, HYD CYLINDER	1	1	1	
10	22272-000060	E형 스냅링	SNAP RING	1	1	1	
11	TA00033126A	롤러	ROLLER	1	1	1	
12	26711-080002	육각너트	HEX NUT	2	2	2	
13	TA00034000C	클레비스 조합	CLABIS ASS'Y	1	1	1	
14	26216-120352	심음볼트	STUD BOLT	5	5	5	
15	TA00034079B	스위치 브래킷	BRACKET, SWITCH	1	1	1	
16	22217-120000	스프링와셔	SPRING WASHER	5	5	5	
17	26716-120002	육각너트	HEX NUT	5	5	5	
18	26013-120352	와셔조립육각볼트(SW)	BOLT W/WASHER	5	5	5	
19	22312-100180	평행핀	PIN	1	1	1	
20	TA00019614A	에어브리더	AIR BREATHER	1	1	1	
21	24311-000080	O-링	O-RING	5	5	5	
22	TA00045685A	플러그	PLUG	5	5	5	

피스톤 조합 (PISTON ASS'Y)-104

피스톤 조합 (PISTON ASS'Y)-104

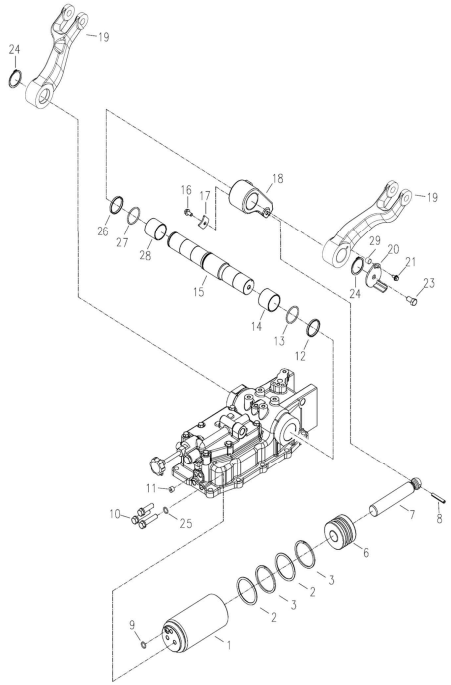

A	F36Ch(n)
B	F42Ch(n)
C	F47Ch(n)

번호 Key	부품번호 Part No	품 명 Part Name		Q'ty A	Q'ty B	Q'ty C	비고 Remark
1	TA00046960B	실린더조합(ID90)	PISTON ASS'Y	1	1	1	
2	TA00046958A	O-링	O-RING	2	2	2	
3	TA00046957A	백업링	RING	2	2	2	
6	TA00046959A	피스톤(OD90)	PISTON	1	1	1	
7	TA00033094A	피스톤로드	ROD, PISTON	1	1	1	
8	22351-080050	스프링핀	SPRING PIN	1	1	1	
9	34311-000140	O-링	O-RING	1	1	1	
10	26156-120552	육각볼트	HEX BOLT	3	3	3	
11	TA00045690A	플러그 조합	PLUG ASSY	1	1	1	
12	TA00035651A	백업링	RING, BACKUP	1	1	1	
13	24321-000500	O-링	O-RING	1	1	1	
14	TA00035650A	부시	BUSH	1	1	1	
15	TA00033089C	리프트링크축	SHAFT, LIFT LINK	1	1	1	
16	26106-080162	육각플랜지볼트	HEX FLANGE BOLT	1	1	1	
17	TA00033095A	플레이트	PLATE	1	1	1	
18	TA00033093B	리프트크랭크	CRANK, LIFT	1	1	1	
19	TA00040302A	리프트암	ARM, LIFT	2	2	2	
20	TA00034082C	캠 조합	CAM ASS'Y	1	1	1	
21	26106-060202	육각플랜지볼트	HEX FLANGE BOLT	1	1	1	
23	26106-100202	육각플랜지볼트	HEX FLANGE BOLT	1	1	1	
24	22242-000450	축용 스냅링(C형)	SNAP RING(C-TYPE)	2	2	2	
25	TA00035675A	본디드실M12	BONDED SEAL	3	3	3	
26	TA00033100A	백업링	RING, BACKUP	1	1	1	
27	24321-000450	O-링	O-RING	1	1	1	
28	TA00033099A	부시	BUSH	1	1	1	
29	TA00035684A	칼라	COLLAR	1	1	1	

안전 밸브 (SAFETY VALVE)-108

안전 밸브 (SAFETY VALVE)-108

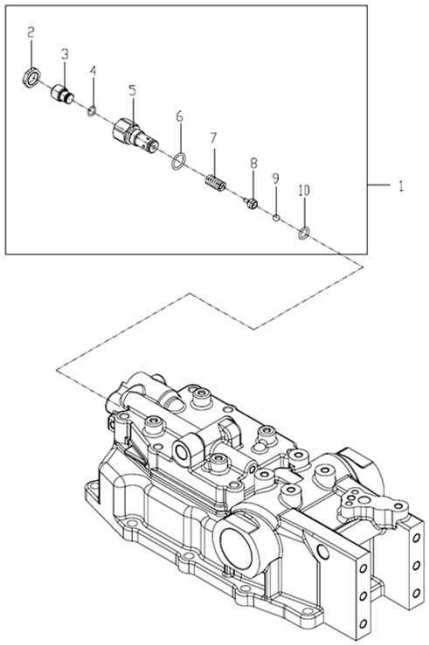

A	F36Ch(n)
B	F42Ch(n)
C	F47Ch(n)

번호 Key	부품번호 Part No	품 명 Part Name		Qt'y A	B	C	비고 Remark
1	TA00036187A	안전밸브 조합	SAFETY VALVE ASS'Y	1	1	1	
2	TA00036419A	고정너트	NUT	1	1	1	
3	TA00036418A	고정볼트	BOLT	1	1	1	
4	24315-000100	운동용 O-링	O-RING	1	1	1	
5	TA00036392A	몸체	BODY, SAFETY VALVE	1	1	1	
6	24315-000180	운동용 O-링	O-RING	1	1	1	
7	TA00036420A	스프링	SPRING	1	1	1	
8	TA00036417A	볼가이드	BALL GUIDE	1	1	1	
9	24190-100001	강구	STEEL BALL	1	1	1	
10	24315-000125	운동용 O-링	O-RING	1	1	1	

스톱 밸브 (STOP VALVE)-109

스톱 밸브 (STOP VALVE)-109

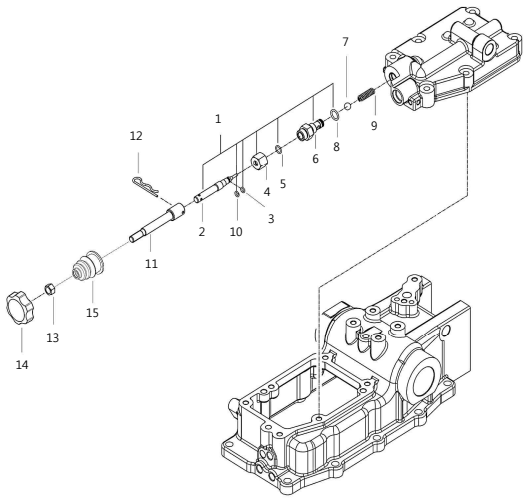

A	F36Ch(n)
B	F42Ch(n)
C	F47Ch(n)

번호 Key	부품번호 Part No	품 명 Part Name		Qty			비고 Remark
				A	B	C	
1	TA00046966A	하강속도조절밸브조합	STOP V/V	1	1	1	
2	TA00046967A	하강속도조절스크류	SCREW	1	1	1	
3	24315-000060	운동용 O-링	O-RING	1	1	1	
4	TA00033888A	너트	NUT	1	1	1	
5	24311-000100	O-링	O-RING	1	1	1	
6	TA00033890B	하강속도조절밸브 몸체	BODY, STOP V/V	1	1	1	
7	24190-140001	강구	STEEL BALL	1	1	1	
8	24311-000140	O-링	O-RING	1	1	1	
9	TA00034091B	스프링	SPRING	1	1	1	
10	TA00036537A	백업링	RING, BACKUP	1	1	1	
11	TA00046969A	스톱볼트	BOLT	1	1	1	
12	22360-180000	스냅핀	SNAP PIN	1	1	1	
13	26716-100002	육각너트	HEX NUT	1	1	1	
14	TTA9040000A4	노브	KNOB	1	1	1	
15	FTE0300000A	부츠(자동페달)	BOOTS	1	1	1	

유압 콘트롤 (HYD CONTROL POSITION TYPE)-111

유압 콘트롤 (HYD CONTROL POSITION TYPE)-111

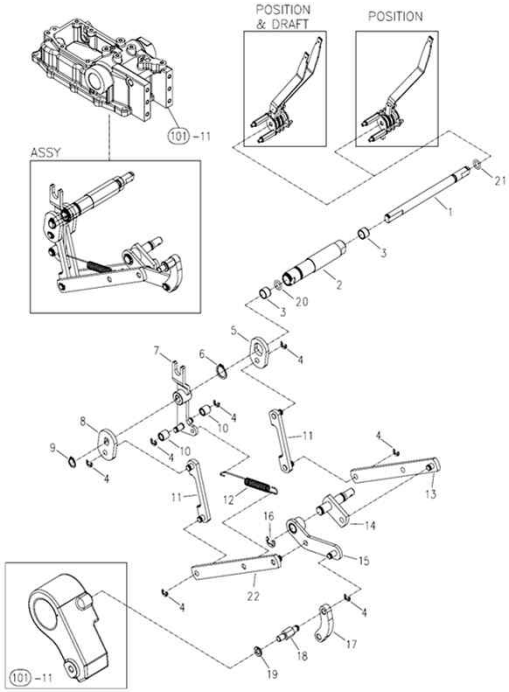

A	F36Ch(n)
B	F42Ch(n)
C	F47Ch(n)

번호 Key	부품번호 Part No	품 명 Part Name		Q'ty A	B	C	비고 Remark
1	TA00033128B	포지션 레버축	SHAFT, POSITION LEVER	1	1	1	
2	TA00033127B	D콘트롤 축	D-CONTROL SHAFT	1	1	1	
3	24550-012100	드라이부시	BUSH	2	2	2	
4	22272-000060	E형 스냅링	SNAP RING(E)	7	7	7	
5	TA00033119A	견인제어플레이트	PLATE	1	1	1	
6	22242-000180	축용스냅링	SNAP RING	1	1	1	
7	TA00033121B	연결링크조합	LINK ASS'Y	1	1	1	
8	TA00033120A	위치제어플레이트	PLATE	1	1	1	
9	22242-000120	축용스냅링	SNAP RING	1	1	1	
10	TA00033126A	롤러	ROLLER	2	2	2	
11	TA00033117B	링크 B조합	LINK B ASS'Y	2	2	2	
12	TA00033902C	스프링	SPRING	1	1	1	
13	TA00033111B	견인부하제어링크	LINK	1	1	1	
14	TA00033108B	링크조합(IN)	LINK ASS'Y(IN)	1	1	1	
15	TA00033106B	위치피드백링크	LINK, FEED BACK	1	1	1	
16	22272-000090	E형 스냅링	SNAP RING(E)	1	1	1	
17	TA00033102B	리프트크랭크링크	LINK	1	1	1	
18	TA00033101A	피드백링크핀	PIN, FEED BACK	1	1	1	
19	22217-080000	스프링와셔	SPRING WASHER	1	1	1	
20	24311-000160	O-링	O-RING	1	1	1	
21	24311-240100	O-링	O-RING	1	1	1	
22	TA00033114C	포지션링크	LINK, POSITION	1	1	1	

유압 콘트롤 (HYD CONTROL POSITION TYPE)-111

유압 콘트롤 (HYD CONTROL POSITION TYPE)-111

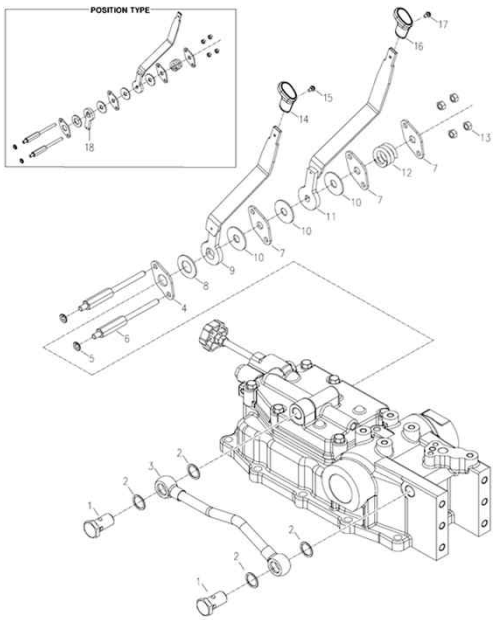

A	F36Ch(n)
B	F42Ch(n)
C	F47Ch(n)

번호 Key	부품번호 Part No	품 명 Part Name		Qt'y A	B	C	비고 Remark
1	TTB4180000A	중공볼트	CONNECTOR	2	2	2	
2	TA00036405A	본디드실	BONDID SEAL	4	4	4	
3	TA00034085B	취부대	BRACKET	1	1	1	
4	TA00033964A	브래킷	BRACKET	1	1	1	
6	TA00033978A	볼트	BOLT	2	2	2	
7	TA00033965A	브래킷A	BRACKET A	3	3	3	
8	TA00033155A	마찰판	PLATE,FRICTION	1	1	1	
9	TA00034008A	D레버 조합	LEVER, D-CONTROL	1	1	1	
10	TA00033966A	플레이트A	PLATE A	3	3	3	
11	TA00042363A	P레버 조합(북미)	LEVER, P-CONTROL	1	1	1	
12	TA00033901A	스프링	SPRING	1	1	1	
13	26716-080002	육각너트	HEX NUT	4	4	4	
14	TA00030763A	오토 노브 조합	KNOB ASS'Y, DRAFT CONTROL	1	1	1	
15	26023-040102	와셔조립남비작은나사	SCREW	1	1	1	
16	TA00030762A	위치제어 노브 조합	KNOB ASS'Y, POSITOIN CONTROL	1	1	1	
17	26023-040162	와셔조립남비작은나사	SCREW	1	1	1	
18	TA00033156A	견인제어 레버 암	ARM,LEVER	1	1	1	

드래프트 콘트롤(DRAFT CONTROL)-113

드래프트 콘트롤(DRAFT CONTROL)-113

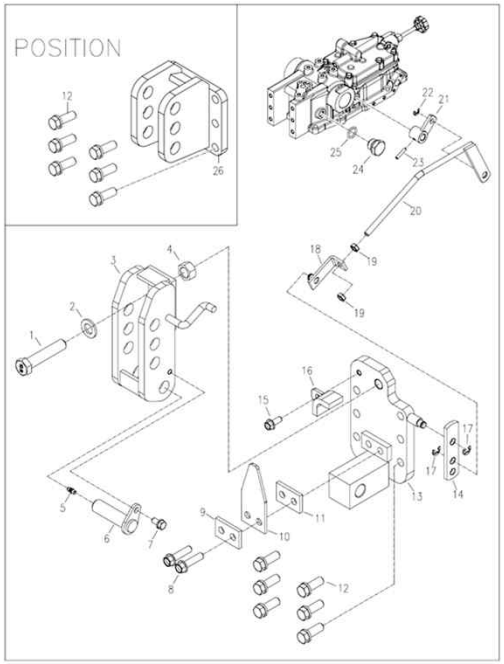

A	F36Ch(n)
B	F42Ch(n)
C	F47Ch(n)

번호 Key	부품번호 Part No	품 명 Part Name		Qt'y A	B	C	비고 Remark
1	TA00000660A	육각볼트	HEX BOLT	1	1	1	
2	22137-160000	와셔	WASHER	1	1	1	
3	TA00033138B	톱링크 힌지D	HINGE D, TOP LINK	1	1	1	
4	26736-160002	육각너트	HEX NUT	1	1	1	
5	TA27160000A	그리스니플	NIPPLE	1	1	1	
6	TTB3090000A	힌지핀	PIN, HINGE	1	1	1	
7	26013-080162	와셔조립육각볼트	BOLT W/WASHER	1	1	1	
8	26106-100402	육각플랜지볼트	HEX FLANGE BOLT	2	2	2	
9	TA00034144A	고정판	PLATE	1	1	1	
10	TA00033137A	힌지판	PLATE, HINGE	1	1	1	
11	TA00034144A	고정판	PLATE	1	1	1	
12	26013-120352	와셔조립육각볼트	BOLT W/WASHER	6	6	6	
13	TA00034018B	힌지서포트D	SUPPORT D, HINGE	1	1	1	
14	TA00033143C	플레이트	PLATE	1	1	1	
15	26106-080202	육각플랜지볼트	HEX FLANGE BOLT	1	1	1	
16	TA00034142B	연결판 조합	PLATE ASS'Y	1	1	1	
17	22272-000080	E형 스냅링	SNAP RING(E)	2	2	2	
18	TA00033144B	플레이트 조합	PLATE ASS'Y	1	1	1	
19	26756-080002	육각고정너트	HEX FIX NUT	2	2	2	
20	TA00033150B	견인제어로드	ROD	1	1	1	
21	TA00033147B	링크조합(OUT)	LINK ASS'Y(OUT)	1	1	1	
22	22272-000060	E형 스냅링	SNAP RING(E)	1	1	1	
23	22351-040020	스프링핀	SPRING PIN	1	1	1	
24	NTA1130100A	몸체	BODY	1	1	1	
25	24311-000140	O-링	O-RING	1	1	1	
26	TA00034323A	톱링크 브래킷 조합	HINGE, TOP LINK	1	1	1	

유압배관 관계 (HYD PIPING)-114

유압배관 관계 (HYD PIPING)-114

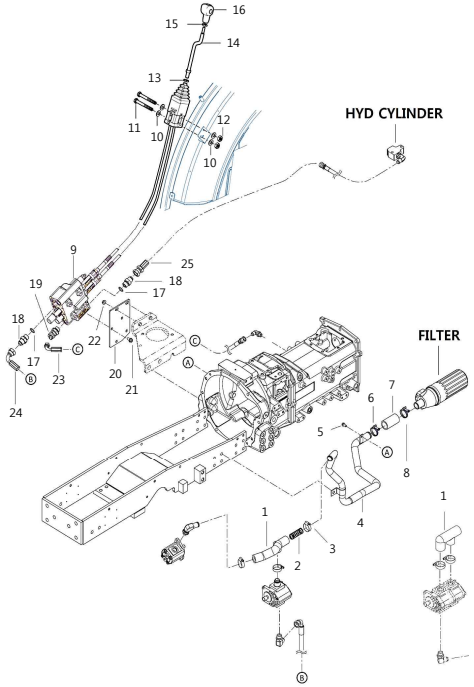

A	F36Ch(n)
B	F42Ch(n)
C	F47Ch(n)

번호 Key	부품번호 Part No	품 명 Part Name		Qt'y A	B	C	비고 Remark
1	TA00039695B	저압고무호스	RUBBER HOSE	1	1	1	
2	TTB4360000A	스프링A	SPRING A	1	1	1	
3	23000-0410000	호스클립	HOSE CLAMP	3	3	3	
4	TA00053958A	저압파이프조합	PIPE ASS'Y , LOWER PRESSURE	1	1	1	
5	26106-080162	육각플랜지볼트	HEX FLANGE BOLT	3	3	3	
6	TA00045083A	호스밴드	HOSE BAND	1	1	1	
7	TA00040493B	저압호스	LOWER PRESSURE HOSE	1	1	1	
8	23010-044000	호스밴드	HOSE BAND	1	1	1	
9	TA00054503A	전방 SCV 조합	LOADER VALVE ASSY	1	1	1	
10	22137-080000	평와셔	PLAIN WASHER	4	4	4	
11	26013-080852	와셔조립육각볼트	BOLT W/WASHER	2	2	2	
12	26716-080002	육각너트	HEX NUT	2	2	2	
13	26736-140002	육각너트	HEX NUT(FINE)	1	1	1	
14	TA00055429A	레바(조이스틱)COMP	LEVER COMP . JOYSTICK	1	1	1	
15	26736-140002	육각너트	HEX NUT(FINE)	1	1	1	
16	TA00055377A	그립조합.조이스틱	GRIP COMP , JOYSTICK	1	1	1	
17	24311-000180	운동용o링	O-RING	2	2	2	
18	CVE4020000A	니플1/2	NIPPLE	2	2	2	
19	FB34060000A	자리부적엘보1/2-3/8	ELBOW	1	1	1	
20	TA00054453A	밸브 브래킷	BRACKET, VALVE	1	1	1	
21	26106-080162	육각플랜지볼트	HEX FLANGE BOLT	4	4	4	
22	26367-080002	육각플랜지너트	HEX FLANGE NUT	2	2	2	
23	TA00054952B	유압호스(T라인)	HYD HOSE	1	1	1	
24	TA00054948B	유압호스(펌프)	HYD HOSE	1	1	1	
25	TA00054949B	유압호스(HYD.C)	HYD HOSE	1	1	1	

오일쿨러 관계(OIL COOLER)-115

오일쿨러 관계(OIL COOLER)-115

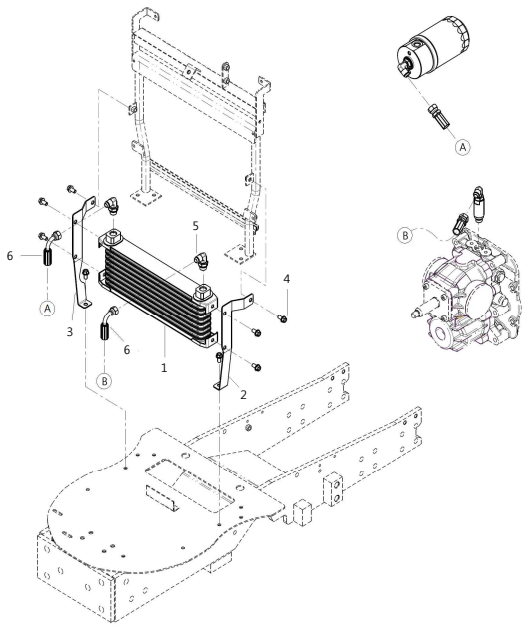

A	F36Ch(n)
B	F42Ch(n)
C	F47Ch(n)

번호 Key	부품번호 Part No	품 명 Part Name		Qt'y A	Qt'y B	Qt'y C	비고 Remark
1	TA00039614A	오일쿨러	OIL COOLER	1	1	1	
2	TA00054338A	오일쿨러 브래킷(L)	BRACKET, OIL COOLER(L)	1	1	1	
3	TA00054337A	오일쿨러 브래킷®	BRACKET, OIL COOLER®	1	1	1	
4	26106-080162	육각플랜지볼트	HEX FLANGE BOLT	8	8	8	
5	CEE4050000A4	자리부작엘보(3/8)	ELBOW	2	2	2	
6	TA00043155A	유압호스B	HOSE	2	2	2	

유압휠터(HYD FILTER)-118

유압휠터(HYD FILTER)-118

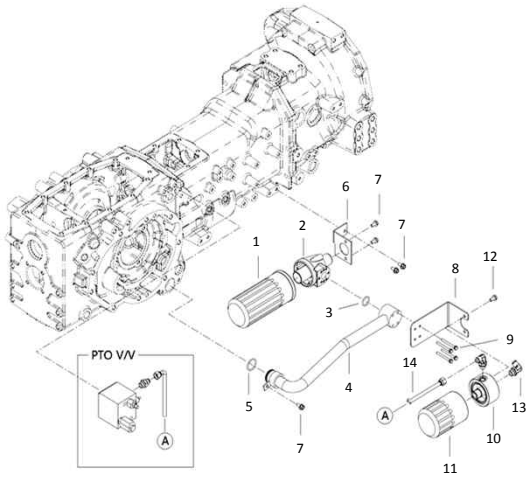

A	F36Ch(n)
B	F42Ch(n)
C	F47Ch(n)

번호 Key	부품번호 Part No	품 명 Part Name		Q'ty A	Q'ty B	Q'ty C	비고 Remark
1	TA00025525B	유압휠터	FILTER	1	1	1	
2	TTB8020011A	휠터커버	FILTER COVER	1	1	1	
3	24321-000250	고정용O링	O-RING	1	1	1	
4	TA00053960A	저압파이프(필터)	LOWER PRESSURE PIPE(FILTER)	1	1	1	
5	24311-000320	운동용O링	O-RING	1	1	1	
6	TA00053957A	필터커버 취부 브래킷	FILTER COVER BRACKET	1	1	1	
7	26106-080162	육각플랜지볼트	HEX FLANGE BOLT	5	5	5	
8	TA00043722A	필터브래킷	BRACKET	1	1	1	
9	26013-060602	와셔조립육각볼트	BOLT W/WASHER	4	4	4	
10	TA00043718A	필터커버	FILTER COVER	1	1	1	
11	TA00043153A	필터	FILTER	1	1	1	
12	26106-080122	육각플랜지볼트	HEX FLANGE BOLT	2	2	2	
13	CEE4050000A	자리부착엘보3/8	ELBOW	2	2	2	
14	TA00043154B	유압호스A	HOSE	1	1	1	

전기배선 (ELE'C WIRING)-119

전기배선 (ELE'C WIRING)-119

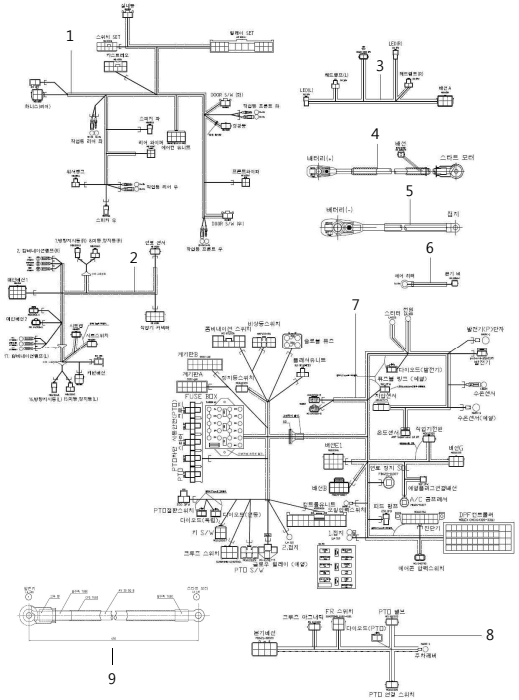

A	F36Ch(n)
B	F42Ch(n)
C	F47Ch(n)

번호 Key	부품번호 Part No	품 명 Part Name		Qt'y A	B	C	비고 Remark
1	HA00001447A	캐빈배선(K3C)	HARNESS	1	1	1	
2	HA00001560A	배선C(K3C_유럽)	HARNESS	1	1	1	
3	HA00001477A	배선G(K3)	HARNESS, G	1	1	1	
4	TCD5270000C	배터리 케이블(+)	BATTERY CABLE(+)	1	1	1	
5	HA00000980A	배터리 케이블(-)	BATTERY CABLE(-)	1	1	1	
6	CQH3120000B	배선H	WIRE HARNESS H	1	1	1	
7	HA00001588A	배선A(K3CH_T3)	HARNESS, A	1	1	1	
8	HA00001479A	배선B(K3CHST)	HARNESS, B	1	1	1	
9	HA00000134B	충전케이블	CHARGE CABLE	1	1	1	

배터리 (BATTERY)-124

배터리 (BATTERY)-124

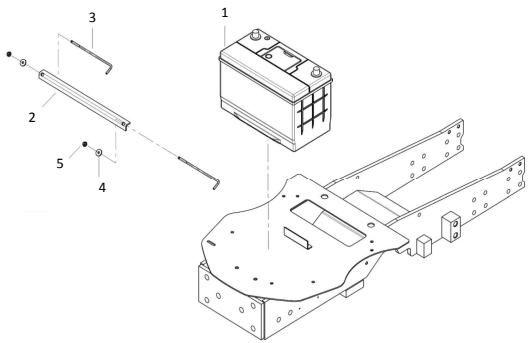

A	F36Ch(n)
B	F42Ch(n)
C	F47Ch(n)

번호 Key	부품번호 Part No	품 명 Part Name		Qt'y A	Qt'y B	Qt'y C	비고 Remark
1	CEH2060000A	배터리90A	BATTERY	1	1	1	
2	TA00039672B	배터리고정브래킷	BATTERY STOP BRACKET	1	1	1	
3	TA00039673B	고정로드	STOP ROD	2	2	2	
4	22157-060000	평와셔	WASHER	2	2	2	
5	26367-060002	육각플랜지너트	HEX FLANGE NUT	2	2	2	

스위치 (SWITCH)-125

스위치 (SWITCH)-125

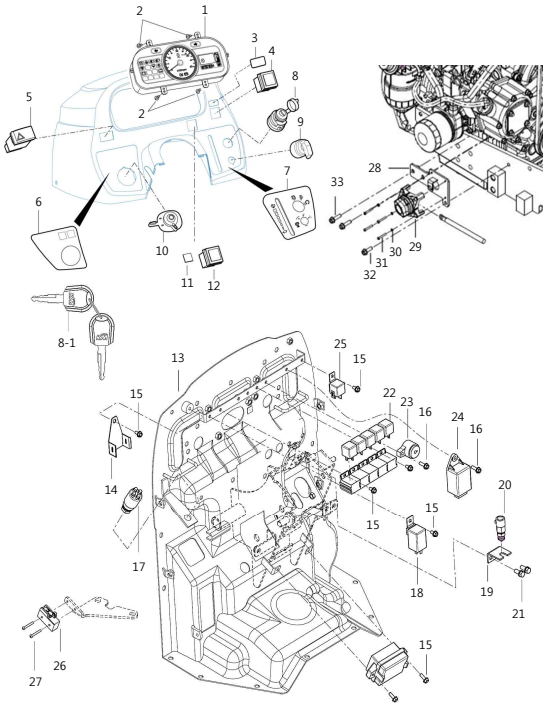

A	F36Ch(n)
B	F42Ch(n)
C	F47Ch(n)

번호 Key	부품번호 Part No	품 명 Part Name		Qt'y A	B	C	비고 Remark
1	HA00001450A	계기판(K3)	PANEL ASSY, METER	1	1	1	
2	26023-040102	와셔조립남비작은나사	SCREW , C/R PAN/SP	4	4	4	
3	TA00055449A	라벨,PTO	LABEL,PTO	1	1	1	
4	HA00001554A	PTO 스위치 (K3C)	SWITCH ASSY , ALTERNATOR	1	1	1	
5	HA00001476A	비상등스위치(K3C)	HAZARD SWITCH	1	1	1	
6	TA00055447A	라벨 LH 콘트롤	LABEL , LH CONTROL	1	1	1	
7	TA00055448A	라벨 RH 콘트롤	LABEL , RH CONTROL	1	1	1	
8	HA00001500A	키스위치 조합	SWITCH SET , ROTARY	1	1	1	
8-1	TA00052576A	키 SET	KEY	1	1	1	
9	HA00001472A	PTO 점환 스위치 (K3C)	SWITCH ASSY	1	1	1	
10	HA00000067A	콤비네이션스위치	COMBINATION SWITCH	1	1	1	
11	TA00055452A	플러그(와부제어스위치)	PLUG	1	1	1	
12	HA00001033A	크루즈 스위치(push)	CRUISE SWITCH	1	1	1	HST
13	TA00054444A	대시 판넬 조합	DASH PANEL ASSY	1	1	1	
14	CA0004121B	휴즈블링크스테이	CASE	1	1	1	
15	26013-060162	와셔조립육각볼트	WASHER ASS'Y HEX BOLT	7	7	7	
16	26013-060202	와셔조립육각볼트	WASHER ASS'Y HEX BOLT	1	1	1	
17	HA00000361A	클러치안전스위치	SAFETY SWITCH, CLUTCH				기계식
18	HA00001368A	시그널플레셔	FLASHER SET	1	1	1	
19	TA00055609A	플레이트(L24X40)	PLATE	1	1	1	
20	TZC5110000A	스톱램프스위치	STOP LAMP SWITCH	1	1	1	
21	26013-080202	와셔조립육각볼트	WASHER ASS'Y HEX BOLT	2	2	2	
22	FTC5130000A	릴레이5P	RELAY	5	5	5	
23	RN66310000A	버저	BUZZER	1	1	1	유럽단독
24	HA00001583A	컨트롤유니트	CONTROL UNIT	1	1	1	
25	FTB9160000A	글로우릴레이	GLOWRELAY	1	1	1	
26	FTC5110000A	PTO연결스위치	PTO CONNECT SWITCH	1	1	1	
27	26557-040302	(+)자홈남비작은나사	SCREW	2	2	2	
28	TA00053734A	전원차단스위치브라켓	BRACKET, POWER DOWN	1	1	1	
29	HA00001352A	전원차단 스위치	SWITCH, POWER DOWN	1	1	1	
30	22217-040000	스프링와셔	SPRING WASHER	4	4	4	
31	26557-040302	+자홈남비작은나사	(+) SCREW	4	4	4	
32	26106-080302	육각플랜지볼트	HEX FLANGE BOLT	2	2	2	
33	26106-080252	육각플랜지볼트	HEX FLANGE BOLT	1	1	1	

본네트 (BONNET)-135

본네트 (BONNET)-135

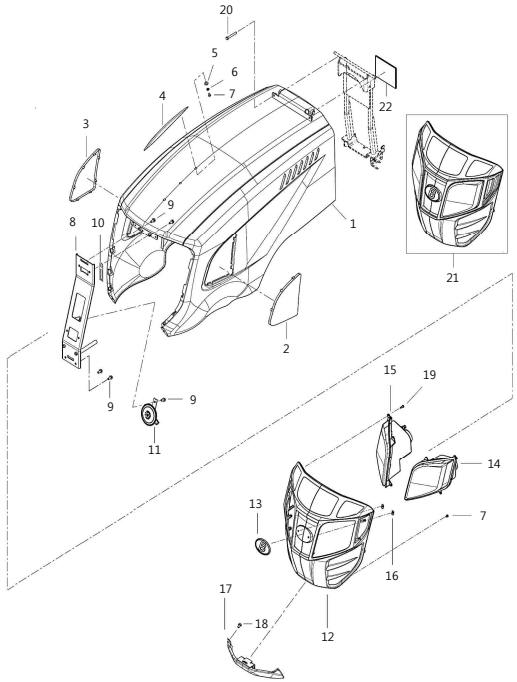

A	F36Ch(n)
B	F42Ch(n)
C	F47Ch(n)

번호 Key	부품번호 Part No	품 명 Part Name		Qt'y A	Qt'y B	Qt'y C	비고 Remark
1	TA00041144D	본네트 프레임조합	BONNET FRAME ASS'Y	1	1	1	
2	TA00041142A	타공망 L	WIRE NETTING(L)	1	1	1	
3	TA00041143A	타공망 R	WIRE NETTING(R)	1	1	1	
4	TA00041210A	센터마크	EMBLEM	1	1	1	
5	VD06370000B	완충고무	CUSION, RUBBER	3	3	3	
6	22157-060000	평와셔	PLAIN WASHER	3	3	3	
7	22587-480126	냄비머리태핑나사	TAPPING SCREW	13	13	13	
8	TA00053545A	프론트 서포트 조합	SUPPORT ASS'Y, FRONT	1	1	1	
9	26106-080162	육각플랜지볼트	HEX FLANGE BOLT	5	5	5	
10	TT80180000A	배선클램프B	CLAMP	2	2	2	
11	HA00000929A	혼(E11)	HORN ASS'Y	1	1	1	
12	TA00055334B	프런트 마스크	FRONT MASK	1	1	1	
13	TA00052253A	엠블렘(B, 100)	EMBLEM	1	1	1	
14	HA00001609A	전조등조합L(K3)	HEAD LAMP L	1	1	1	
15	HA00001610A	전조등조합R(K3)	HEAD LAMP R	1	1	1	
16	TB41290000A	평너트	NUT	2	2	2	
17	TA00041166A	본네트 하 조합	LOWER, BONNET	1	1	1	
18	26367-080002	육각플랜지너트	HEX FLANGE NUT	2	2	2	
19	22587-480206	냄비머리태핑나사	TAPPING SCREW	10	10	10	
20	26117-080409	육각볼트(전나사)	HEX BOLT	2	2	2	
21	TA00056767D	프런트마스크조합(B)	FRONT MASK ASS'Y	1	1	1	
22	TA00036163C	냉각수 호스 A 방열판	INSULATOR	1	1	1	

본네트 (BONNET)-135

본네트 (BONNET)-135

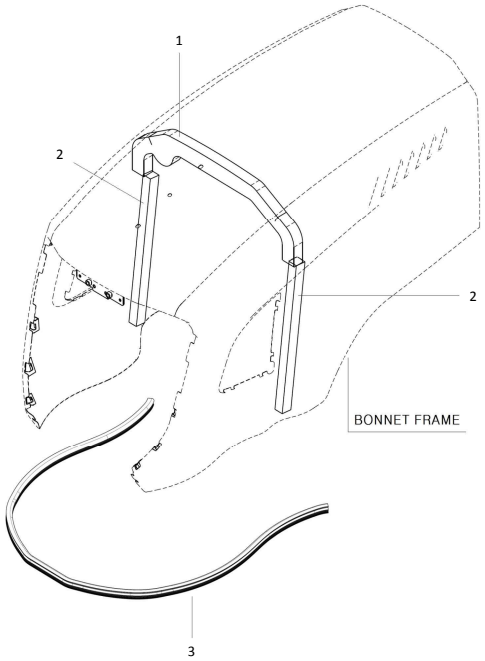

A	F36Ch(n)
B	F42Ch(n)
C	F47Ch(n)

번호 Key	부품번호 Part No	품 명 Part Name		Qt'y A	Qt'y B	Qt'y C	비고 Remark
1	TA00041593B	본네트우레탄(상)	URETHANE	1	1	1	
2	TA00041594A	본네트우레탄(L,R)	URETHANE	2	2	2	
3	TA00041790A	본네트 스트립	STRIP, BONNET	1	1	1	

본네트 잠금 장치(LOCKING ASS'Y, BONNET)-136

본네트 잠금 장치(LOCKING ASS'Y, BONNET)-136

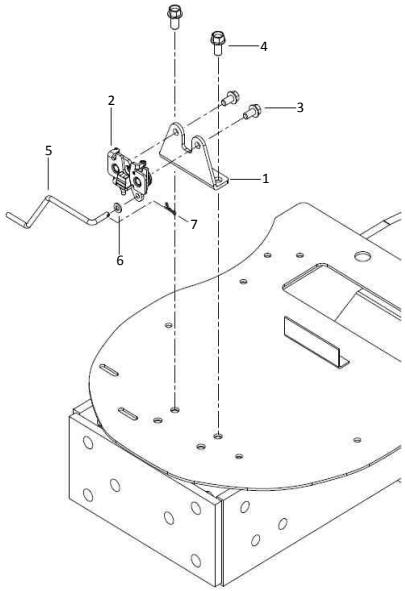

A	F36Ch(n)
B	F42Ch(n)
C	F47Ch(n)

번호 Key	부품번호 Part No	품 명 Part Name		Qt'y A	Qt'y B	Qt'y C	비고 Remark
1	TA00053544A	랫치브라켓	LATCH BRACKET	1	1	1	
2	TA00053140A	랫치조합	LATCH ASSY	1	1	1	
3	26106-080162	육각플랜지볼트	HEX FLANGE BOLT	2	2	2	
4	26106-100202	육각플랜지볼트	HEX FLANGE BOLT	2	2	2	
5	TA00053548A	로드	LOD	1	1	1	
6	22137-060000	평와셔	FLANE WASHER	1	1	1	
7	RR47070000A	빠짐방지 스냅핀	SNAP PIN	1	1	1	

본네트 지지대(BONNET SUPPORT)-137

본네트 지지대(BONNET SUPPORT)-137

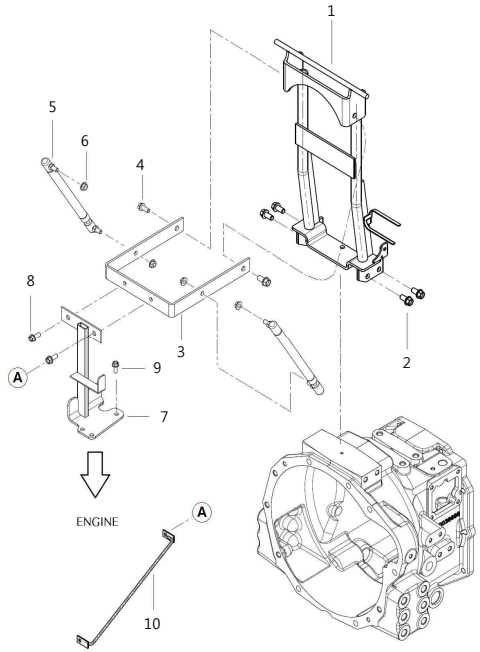

A	F36Ch(n)
B	F42Ch(n)
C	F47Ch(n)

번호 Key	부품번호 Part No	품 명 Part Name		Qt'y A	Qt'y B	Qt'y C	비고 Remark
1	TA000544366	본네트힌지조합	BONNET HINGE ASS'Y	1	1	1	
2	26106-100222	육각플랜지볼트	HEX FLANGE BOLT	4	4	4	
3	TA00041005B	서포트 조합	SUPPORT ASS'Y	1	1	1	
4	26106-100202	육각플랜지볼트	HEX FLANGE BOLT	2	2	2	
5	TA00041773A	가스스프링	GAS SPRING	2	2	2	
6	26367-080002	육각플랜지너트	HEX FLANGE NUT	4	4	4	
7	TA00041003B	본네트지지대 조합	SUPPORT ASS'Y, BONNET	1	1	1	
8	26106-080162	육각플랜지볼트	HEX FLANGE BOLT	2	2	2	
9	26106-080122	육각플랜지볼트	HEX FLANGE BOLT	3	3	3	
10	TA00041933A	서포트조합(T3)	SUPPORT ASS'Y	1	1	1	

휀더 (FENDER)-138

휀더 (FENDER)-138

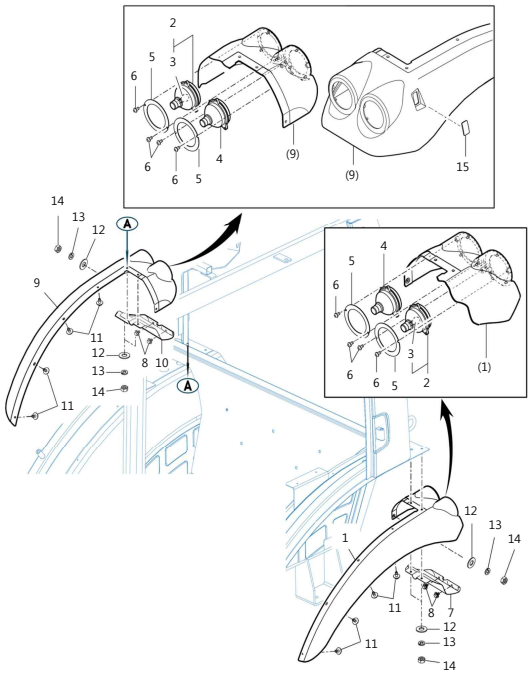

			A	F36Ch(n)
			B	F42Ch(n)
			C	F47Ch(n)

번호 Key	부품번호 Part No	품 명 Part Name		Qt'y A	B	C	비고 Remark
1	TA00055567A	휀더서브메인	FENDER COMP , LH/SUB	1	1	1	
2	HA00001488A	방향지시등 ASSY (K3C)	LAMP, DRIECTION	2	2	2	
3	HA00001492A	벌브(램프, 12V21W)	BULB , 12V 21W	2	2	2	
4	HA00001487A	스톱램프 ASSY (K3C)	LAMP, STOP	2	2	2	
5	TA00055415A	플레이트, 램프	PLATE , LAMP	4	4	4	
6	26022-060122	와셔조립남비착은나사(SW)	SCREW	8	8	8	
7	TA00055416A	커버,램프/RH	COVER,LH / LAMP	1	1	1	
8	26015-060122	와셔조립육각볼트	BOLT , HEX/SPL	4	4	4	
9	TA00055582A	휀더서브메인	FENDER COMP , RH/SUB	1	1	1	
10	TA00055416A	커버,램프/RH	COVER,RH / LAMP	1	1	1	
11	26015-060202	와셔조립육각볼트	BOLT , HEX/SPL	8	8	8	
12	TA00055418A	와셔(EV카버)	WASHER	6	6	6	
13	22217-060000	스프링와셔	SPRING WASHER	6	6	6	
14	V3013600060	육각너트	육각너트	6	6	6	
15	TA00055417A	캡,스위치	CAP,SWITCH	1	1	1	

캐빈 프레임 조합 (CABIN FRAME ASS'Y)-139

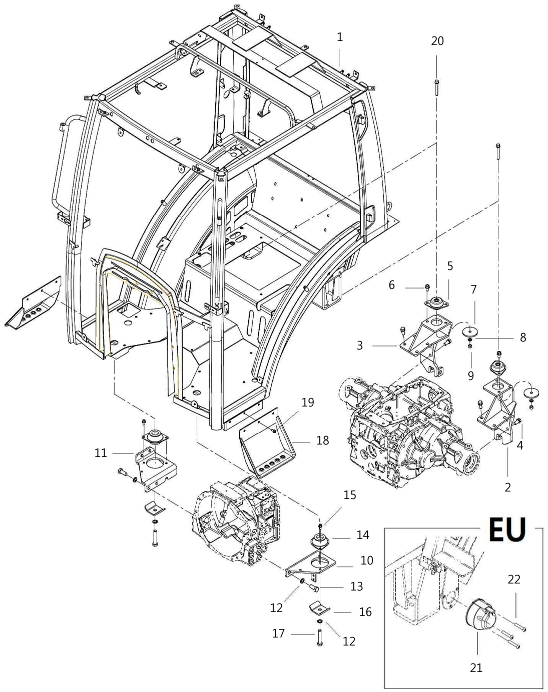

캐빈 프레임 조합 (CABIN FRAME ASS'Y)-139

A	F36Ch(n)
B	F42Ch(n)
C	F47Ch(n)

번호 Key	부품번호 Part No	품 명	Part Name	Qt'y A	B	C	비고 Remark
1	TA00055771C	캐빈프레임 조합(K3Ch)	CABIN FRAME ASS'Y	1	1	1	
2	TA00054223A	후방마운팅 브래킷L	MOUNTING BRACKET , R(LH)	1	1	1	
3	TA00054229A	후방마운팅 브래킷R	MOUNTING BRACKET , R(RH)	1	1	1	
4	26013-140302	와셔조립육각볼트	BOLT , HEX/SPL	16	16	16	
5	TA00051552A	인슈레타	INSULATOR	2	2	2	
6	26106-120202	육각플랜지볼트	HEX FLANGE BOLT	4	4	4	
7	TA00054947A	와셔®	WASHER R	2	2	2	
8	22217-120000	스프링와셔	SPRING WAHSER	2	2	2	
9	26716-120002	육각너트	HEX NUT	2	2	2	
10	TA00054213B	전방마운팅 브래킷L	MOUNTING BRACKET , F(LH)	1	1	1	
11	TA00054843B	전방마운팅 브래킷R	MOUNTING BRACKET , F(RH)	1	1	1	
12	22217-160000	스프링와셔	SPRING WAHSER	6	6	6	
13	26116-160402	육각볼트	HEX BOLT	4	4	4	
14	TA00057877A	방진고무조합(F)	INSULATOR COMP . MOUNTING	2	2	2	
15	26106-100162	육각플랜지볼트	HEX FLANGE BOLT	4	4	4	
16	TA00054946A	와셔(F)	WASHER F	2	2	2	
17	TA00000660A	육각볼트(M16XP1.5X80)	HEX BOLT	2	2	2	
18	TA00042391A	보조발판 조합(K3)	SUPPORT FOOT REST ASS'Y	2	2	2	
19	26106-080162	육각플랜지볼트	HEX FLANGE BOLT	6	6	6	
20	26013-120802	와셔조립육각볼트	BOLT , HEX/SPL	2	2	2	
21	HA00001506A	트레일러 연결 소켓(유럽)	TRAILER SOCKET	1	1	1	
22	26557-060352	(+)자홈남비작은나사	(+) SCREW	3	3	3	

의자 (SEAT)-140

의자 (SEAT)-140

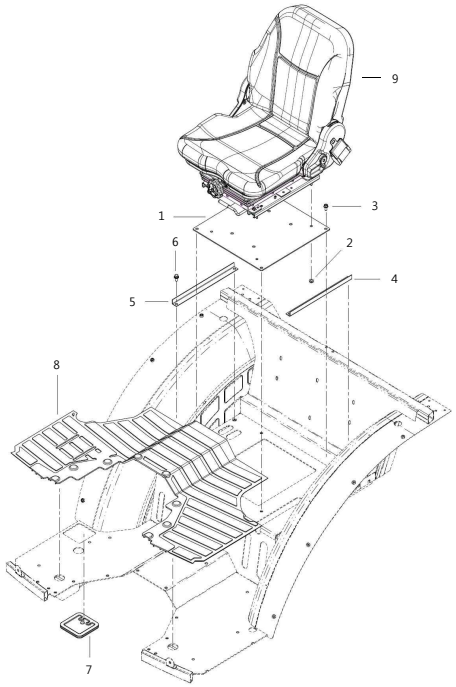

A	F36Ch(n)
B	F42Ch(n)
C	F47Ch(n)

번호 Key	부품번호 Part No	품 명 Part Name		Qt'y A	Qt'y B	Qt'y C	비고 Remark
1	TA00030715D	시트브래킷	SEAT BRACKET	1	1	1	
2	26367-080002	육각플랜지너트	HEX FLANGE NUT	4	4	4	
3	26106-080162	육각플랜지볼트	HEX FLANGE BOLT	4	4	4	
4	TA00055372A	휀더커버 브래킷L	BRACKET L, FENDER COVER	1	1	1	
5	TA00055373A	휀더커버 브래킷R	BRACKET R, FENDER COVER	1	1	1	
6	26014-080202	와셔조립육각볼트	BOLT W/WASHER	4	4	4	
7	TA00055530A	조이스틱 그로메트	GROMMET	1	1	1	
8	TA00054993A	발판매트	MAT	1	1	1	
9	TA00051290A	시트조합(25Se)	SEAT ASSY	1	1	1	

연료탱크 (FUEL TANK)-141

연료탱크 (FUEL TANK)-141

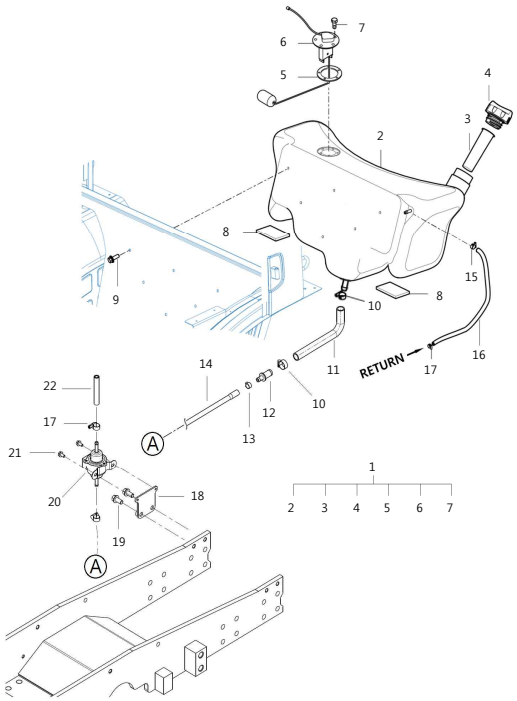

			A	B	C	
			A	F36Ch(n)		
			B	F42Ch(n)		
			C	F47Ch(n)		
번호 Key	부품번호 Part No	품 명 Part Name	Qt'y A	Qt'y B	Qt'y C	비고 Remark
1	TA00055614E	연료탱크 조합 FUEL TANK ASS'Y	1	1	1	
2	TA00054279B	연료탱크 FUEL TANK	1	1	1	
3	TA00056576A	연료 여과망 STRAINER,FUEL	1	1	1	
4	TA00037880A	주유구캡 CAP,FUEL TANK ASS'Y	1	1	1	
5	TA00055617A	고무패킹 PACKING	1	1	1	
6	HA00001486A	연료센서 FUEL CENCER	1	1	1	
7	26116-050122	육각볼트 HEX BOLT	5	5	5	
8	TA00055620A	연료탱크 방진고무 RUBBER, FUEL TANK	2	2	2	
9	26014-080162	와셔조립육각볼트 BOLT , HEX/SP	6	6	6	
10	23000-028000	호스클립 HOSE CLIPS	2	2	2	
11	TA00055931A	연결호스 HOSE, CONNECTION	1	1	1	
12	TA00055932A	아답터 ADAPTER	1	1	1	
13	23080-015000	호스클램프 HOSE CALMP	1	1	1	
14	TA00057950A	연료호스(1400) HOSE	1	1	1	
15	23000-016000	호스클립 HOSE CLIPS	1	1	1	
16	TA00055929A	연료호스(드레인) HOSE , DRAIN/2210	1	1	1	
17	23080-013000	호스클램프 HOSE CLAMP	3	3	3	
18	TC51420000B	스테이(펌프) STAY(PUMP)	1	1	1	
19	26106-100202	육각플랜지볼트 HEX FLANGE BOLT	2	2	2	
20	HF20190000A	피드펌프조합 FEED PUMP ASS'Y	1	1	1	
21	26106-060122	육각플랜지볼트 HEX FLANGE BOLT	2	2	2	
22	TA00053805A	연료호스 HOSE	1	1	1	
22	23980-730250	플로토호스 HOSE				

명판 (NAME PLATE)-144

명판 (NAME PLATE)-144

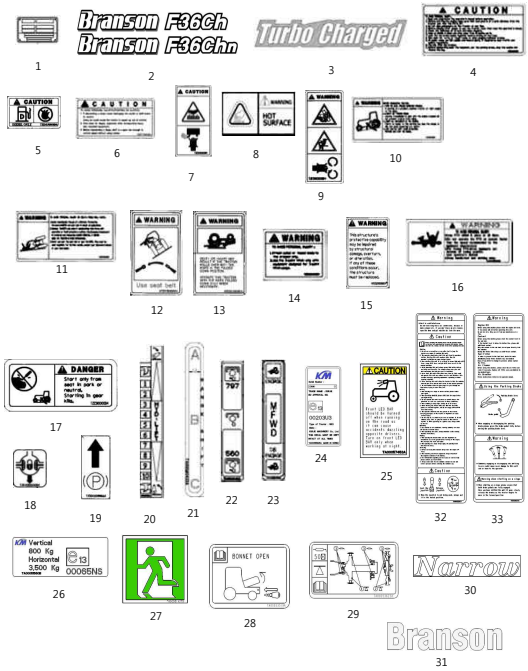

			A	B	C	
			A	F36Ch(n)		
			B	F42Ch(n)		
			C	F47Ch(n)		
번호 Key	부품번호 Part No	품 명 Part Name	Q'ty A	Q'ty B	Q'ty C	비고 Remark
1	TA00051439B	형식명판	NAME PLATE, MODEL	1	1	1	
2	TA00055955A	본네트명판(F36Ch)	NAME PLATE, BONNET	2			
2	TA00055958A	본네트명판(F42Ch)	NAME PLATE, BONNET		2		
2	TA00055959A	본네트명판(F47Ch)	NAME PLATE, BONNET			2	
2	TA00056830A	본네트명판(F36Chn)	NAME PLATE, BONNET	2			
2	TA00056831A	본네트명판(F42Chn)	NAME PLATE, BONNET		2		
2	TA00056832A	본네트명판(F47Chn)	NAME PLATE, BONNET			2	
3	TA00029063A	turbo 본네트명판	NAME PLATE, BONNET (turbo)			2	
4	TZE5160000B3	안전주의명판	NAME PLATE,CAUTION-SAFETY	1	1	1	
5	TZE4190000C4	급유주의명판	NAME PLATE, REFUEL	1	1	1	
6	TZE5770000B3	주의명판(비탈)	NAME PLATE, CAUTION	1	1	1	
7	TZE5130000C4	주의명판	NAME PLATE, CAUTION	1	1	1	
8	TA00036924A	경고 명판	NAME PLATE, WARNING	1	1	1	
9	TZE5180000C4	회전체주의명판	NAME PLATE,CAUTION-ROTATION	1	1	1	
10	TZE5140000B3	하차시경고명판	NAME PLATE,CAUTION-GETTING OFF	1	1	1	
11	TZE5170000B3	ROPS경고명판	NAME PLATE,ROPS	1	1	1	
12	NTE5150000C4	경고명판(안전벨트)	NAME PLATE, SEAT	1	1	1	
13	NTE5210000C4	경고명판(안전)	NAME PLATE, WARNING	1	1	1	
14	TZE5120000B4	장착경고명판	NAME PLATE,CAUTION-CONNECTION	1	1	1	
15	NTE5220000C4	위험명판	NAME PLATE, DANGER	1	1	1	
16	TA00015596B	PTO경고명판	NAME PLATE, PTO COVER	1	1	1	
17	TZE5110000C4	스타터위험명판	NAME PLATE,START	1	1	1	
18	TZE4130000B4	차동명판	NAME PLATE,DIFFERENTIAL	1	1	1	
19	TZE4150000A4	주차브레이크고정명판	NAME PLATE,PARKING BRAKE	1	1	1	
20	TA00036922A	유압리프트명판	NAME PLATE,HTD LIFT	1	1	1	
21	TA00057941A	부변속 명판(HST)	NAME PLATE, SUB SHIFT	1	1	1	
22	TA00040423B	PTO명판	NAME PLATE, PTO	1	1	1	
23	TZE5050000B4	전륜구동명판	NAME PLATE, FRONT WHEEL	1	1	1	
24	TA00055925A	보호구조물명판(K3C-EU)	NAME PLATE, ROPS MODEL	1	1	1	
24	TA00057951A	보호구조물명판(K3Cn-EU)	NAME PLATE, ROPS MODEL	1	1	1	NARROW
25	TA00057453A	주의명판(LED BAR)	NAME PLATE, LED BAR	1	1	1	
26	TA00051560B	드로우바 명판	NAME PLATE, DRAWBAR	1	1	1	
27	TA00051427B	비상탈출명판	NAME PLATE, ESCAPE	1	1	1	
28	TA00053519A	본네트개폐명판(K3)	NAME PLATE, BONNET OPEN	1	1	1	
29	TA00053623A	그리스주입명판	NAME PLATE, GREASE	1	1	1	
30	TA00049354A	NARROW명판	NAME PLATE, NARROW	2	2	2	
31	TA00055861A	BRANSON 앙각명판	NAME PLATE, BRANSON	1	1	1	
32	TA00028501A	경고주의명판(영문)	NAME PLATE,WORNING CAUTION	1	1	1	
33	TA00028504A	경고주의명판(영문)	NAME PLATE,WORNING CAUTION	1	1	1	

톱링크,리프트 링크(TOP LINK, LIFT LINK)-146

톱링크,리프트 링크(TOP LINK, LIFT LINK)-146

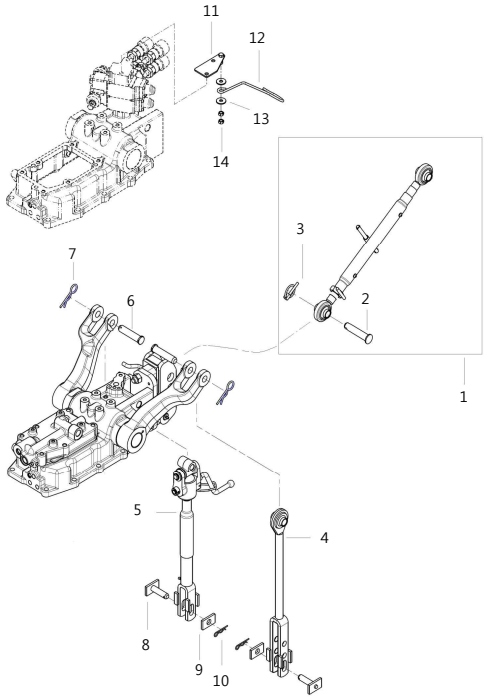

A	F36Ch(n)
B	F42Ch(n)
C	F47Ch(n)

번호 Key	부품번호 Part No	품 명 Part Name		Qt'y A	Qt'y B	Qt'y C	비고 Remark
1	TA00039541C	톱링크조합	TOP LINK ASS'Y	1	1	1	
2	TTE6130000B	두부핀	HEAD PIN	1	1	1	
3	TJ30110000A	링핀조합	RING PIN ASS'Y	1	1	1	
4	TA00040653B	리프트링크 조합(좌)	LEFT LINK ASS'Y(LEFT)	1	1	1	
5	TA00040654A	리프트링크 조합(우)	LEFT LINK ASS'Y(RIGHT)	1	1	1	
6	TTE7290000B	핀	PIN	2	2	2	
7	TA00059528A	스냅핀	SNAP PIN	2	2	2	
8	TTE730001NA	리프트요크핀	LEFT YORK PIN	2	2	2	
9	TTE7310000A	스토퍼	STOPPER	2	2	2	
10	TA00059528A	스냅핀	SNAP PIN	2	2	2	
11	TA00055323A	톱링크 후크 브래킷	BRACKET, TOP LINK HOOK	1	1	1	
12	TA00055281B	후크(톱링크)	HOOK (TOP LINK)	1	1	1	
13	22157-080000	평와셔	WASHER	2	2	2	
14	26716-080002	육각너트	HEX NUT	2	2	2	

하부링크 (LOWER LINK)-150

하부링크 (LOWER LINK)-150

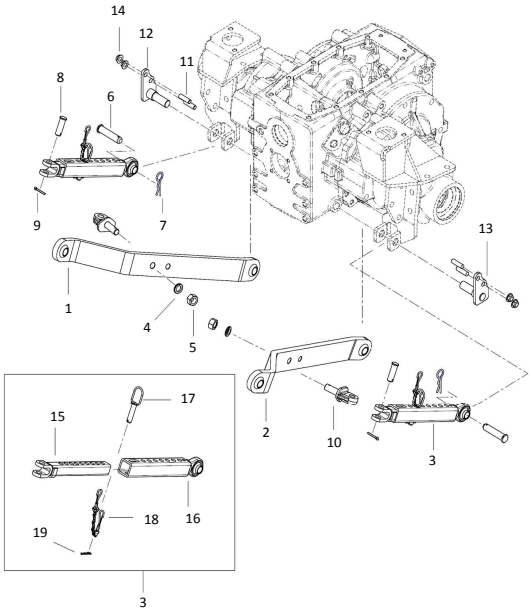

A	F36Ch(n)
B	F42Ch(n)
C	F47Ch(n)

번호 Key	부품번호 Part No	품 명 Part Name		Qt'y A	B	C	비고 Remark
1	TA00055188A	하부링크조합(좌)	LINK ASS'Y, LOWER	1	1	1	
2	TA00055189A	하부링크조합(우)	LINK ASS'Y, LOWER	1	1	1	
3	TA00041947B	체크-바	CHECK BAR ASS'Y	2	2	2	
4	22217-180000	스프링와셔	SPRING WASHER	2	2	2	
5	26736-180002	육각너트(세목)	HEX NUT	2	2	2	
6	TTE7290000B	핀	PIN	2	2	2	
7	TA00059528A	스냅핀	SNAP PIN	2	2	2	
8	FTF0090000A4	체체인 핀	PIN, CHECK CHAIN	2	2	2	
9	22417-500320	할핀(도금)	COTTER PIN	2	2	2	
10	TA00016119A	연결볼트(PF)	BOLT	2	2	2	
11	26216-120252	심음볼트	STUD BOLT	4	4	4	
12	TA00039356B	하부링크핀조합	LINK PIN ASS'Y, LOWER	1	1	1	
13	TA00039490B	하부링크핀(우)조합	LINK PIN (RIGHT) ASS'Y, LOWER	1	1	1	
14	26367-120002	육각플랜지너트	HEX FLANGE NUT	4	4	4	
15	TA00041949A	체크-바 R	CHECK BAR R	2	2	2	
16	TA00041948B	체크-바 F	CHECK BAR F	2	2	2	
17	FBF0050000A4	체크 핀	CHECK PIN	2	2	2	
18	FBF0060000A4	연결고리	CONNECT LINK	2	2	2	
19	22360-140000	스냅핀	SNAP PIN	2	2	2	

드로우바 히치 (DRAWBAR HITCH)-152

드로우바 히치 (DRAWBAR HITCH)-152

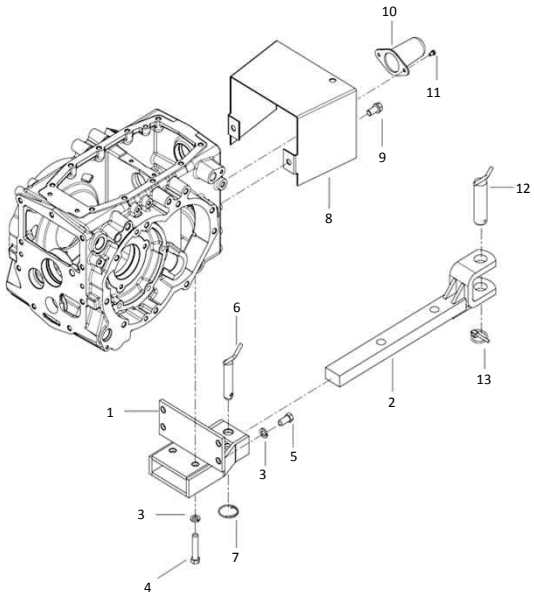

A	F36Ch(n)
B	F42Ch(n)
C	F47Ch(n)

번호 Key	부품번호 Part No	품 명 Part Name		Qt'y A	Qt'y B	Qt'y C	비고 Remark
1	TA00039407B	드로우바히치조합	DRAWBAR HITCH ASS'Y	1	1	1	
2	TA00040612A	드로우바	DRAWBAR	1	1	1	
3	22217-140000	스프링와셔	SPRING WASHER	6	6	6	
4	26116-140802	육각볼트	HEX BOLT	2	2	2	
5	26116-140302	육각볼트	HEX BOLT	4	4	4	
6	TB46060000A	히치핀	HITCH PIN	1	1	1	
7	TB46070000A	스냅링	SNAP RING	1	1	1	
8	TA00039391E	PTO커버	PTO COVER	1	1	1	
9	26013-140302	와셔조립육각볼트	BOLT W/WASHER	2	2	2	
10	TT80030000A	PTO커버(사출)	PTO COVER(OUT)	1	1	1	
11	26013-060122	와셔조립육각볼트	BOLT W/WASHER	2	2	2	
12	NTF203E000A	히치핀	HITCH PIN	1	1	1	
13	TJ30110000A	링핀조합	RING PIN	1	1	1	

엔진 조립 관계 (ENGINE SUB)-161

엔진 조립 관계 (ENGINE SUB)-161

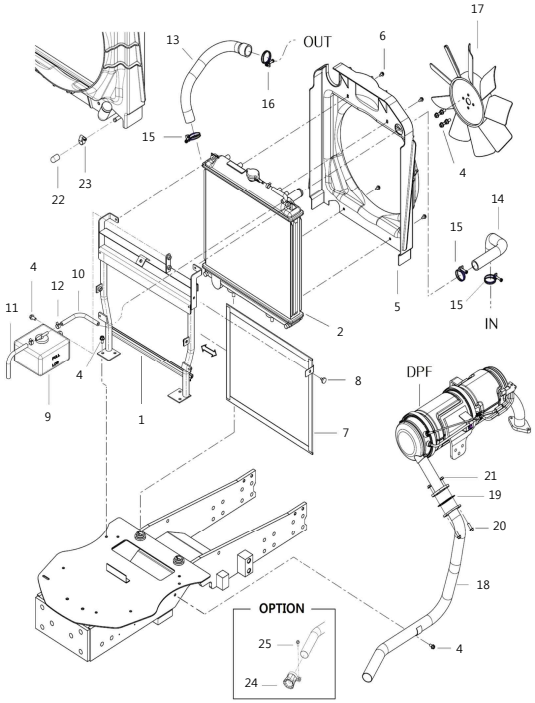

			A	B	C	
			A	F36Ch(n)		
			B	F42Ch(n)		
			C	F47Ch(n)		
번호 Key	부품번호 Part No	품 명 Part Name	Q'ty A	Q'ty B	Q'ty C	비고 Remark
1	TA00054329A	라디에이터 브래킷 조합	RADIATOR BRACKET ASS'Y	1	1	1
2	HRA1203000B	라디에이터	RADIATOR	1	1	1
3	26014-060252	와셔조립육각볼트	BOLT W/WASHER	2	2	2
4	26106-080162	육각플랜지볼트	HEX FLANGE BOLT	9	9	9
5	TA00040421B	슈라우드	SHROUD	1	1	1
6	HRA1203200A	태핑나사	SCREW	4	4	4
7	TA00040713C	방진망조합	MESH, DUST	1	1	1
8	CA00009493A	고정나사(검정)	FIX BOLT	1	1	1
9	TA00041471A	냉각수보조탱크조합	SUB TANK, COOLING WATER	1	1	1
10	23980-730250	플로트호스	FLOT HOSE	1	1	1
11	23980-730800	플로트호스	FLOT HOSE	1	1	1
12	23080-013000	호스클립	HOSE CLIP	2	2	2
13	TA00039707A	냉각수호스 B	COOLING WATER HOSE B	1	1	1
14	TA00060737A	냉각수호스 A	COOLING WATER HOSE A	1	1	1
15	23010-038000	호스밴드	HOSE BAND	3	3	3
16	23010-040000	호스밴드	HOSE BAND	1	1	1
17	TA00048457A	냉각휀	COOLING FAN	1	1	1
18	TA00040589D	배기파이프조합(T4)	EXHAUST PIPE ASS'Y(T4)	1	1	1
19	HK0514000EA	패킹(배기소음기)	PACKING	1	1	1
20	26106-080252	육각플랜지볼트	HEX FLANGE BOLT	2	2	2
21	26367-080002	육각플랜지너트	HEX FLANGE NUT	2	2	2
22	HRC1201200A4	캡(쿨러)	CAP	1	1	1
23	23000-016000	호스클립	HOSE CLIPS	1	1	1
24	TA00042357A	분출구 조합	EXHAUST ASSY	1	1	1
25	26106-080252	육각플랜지볼트	HEX FLANGE BOLT	1	1	1

엔진 조립 관계 (ENGINE SUB)-161

엔진 조립 관계 (ENGINE SUB)-161

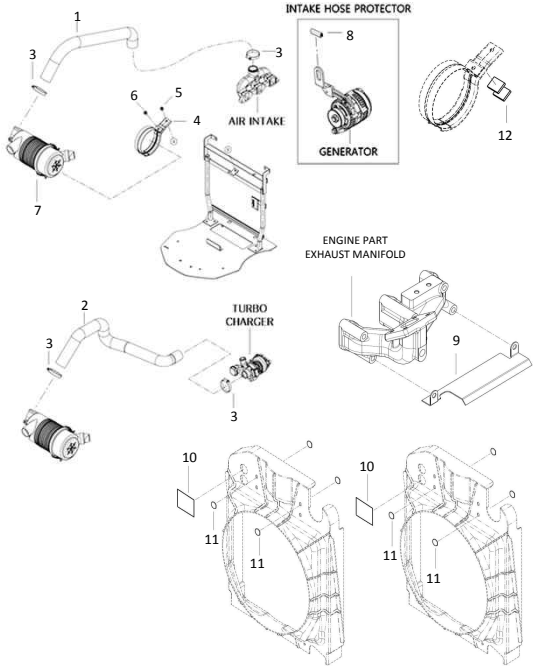

A	F36Ch(n)
B	F42Ch(n)
C	F47Ch(n)

번호 Key	부품번호 Part No	품 명 Part Name		Qt'y A	Qt'y B	Qt'y C	비고 Remark
1	TA00039423C	흡기호스	INTAKE HOSE	1	1		
2	TA00040851D	흡기호스	INTAKE HOSE			1	
3	23000-070000	호스클립	HOSE CLIP	2	2	2	
4	TCE7410000A	브래킷(에어클리너)	BRACKET(AIR CLEANER)	1	1	1	
5	26106-080162	육각플랜지볼트	HEX FLANGE BOLT	1	1	1	
6	26106-080202	육각플랜지볼트	HEX FLANGE BOLT	1	1	1	
7	TA00042938A	에어클리너조합	AIR CLEANER ASS'Y	1	1	1	
8	TA00042150A	스트립	STRIP			1	
9	TA00045005A	커버	COVER	1	1	1	
10	TA00054115B	스티커2(슈라우드)	GROMMET	2	2	2	
11	TA00054028B	스티커(슈라우드)	RUBBER COVER	4	4	4	
12	TA00018661A	스토퍼쿠션	STOPPER MAT	2	2	2	

4PORT 관계 (4PORT ASS'Y)-191

4PORT 관계 (4PORT ASS'Y)-191

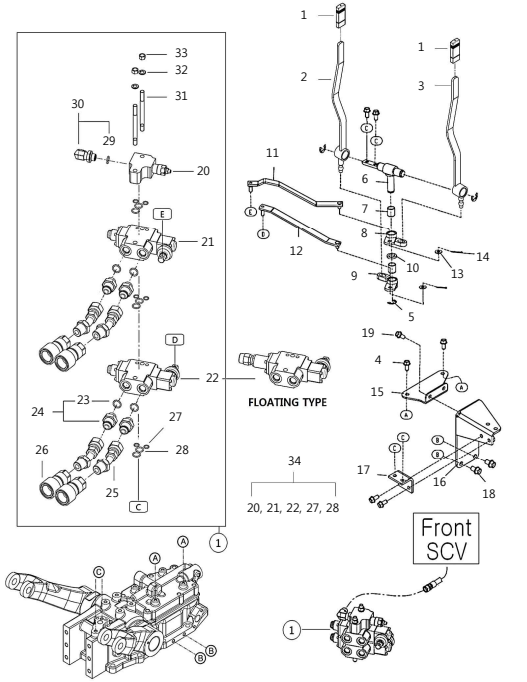

A	F36Ch(n)
B	F42Ch(n)
C	F47Ch(n)

번호 Key	부품번호 Part No	품 명 Part Name		Qt'y A	B	C	비고 Remark
1	RN75300000A	레버 손잡이	KNOB	2	2	2	
2	TA00055308A	레버A조합(K3)	LEVER A ASS'Y	1	1	1	
3	TA00055309A	레버B조합(K3)	LEVER B ASS'Y	1	1	1	
4	26106-080162	육각플랜지볼트	HEX FLANGE BOLT	6	6	6	
5	22272-000120	E형 스냅링	SNAP RING(E)	3	3	3	
6	TA00034042A	축조합	SHAFT ASS'Y	1	1	1	
7	24550-016200	드라이부시	BUSH	4	4	4	
8	TA00036430A	보스A조합	BOSS A ASS'Y	1	1	1	
9	TA00036429A	보스B조합	BOSS B ASS'Y	1	1	1	
10	TA00034062A	플레이트	PLATE	1	1	1	
11	TA00036297A	링크2조합	LINK(2) ASS'Y	1	1	1	
12	TA00034019A	링크1조합	LINK(1) ASS'Y	1	1	1	
13	22137-080000	평와셔	PLAIN WASHER	4	4	4	
14	22417-200200	할핀	COTTER PIN	4	4	4	
15	TA00036443B	브래킷 조합	BRACKET ASS'Y	1	1	1	
16	TA00036941A	SCV레버 고정 브래킷	BRACKET, SCV LEVER	1	1	1	
17	TA00036949A	고정브래킷	BRACKET	1	1	1	
18	26106-100162	육각플랜지볼트	HEX FLANGE BOLT	2	2	2	
19	26106-080182	육각플랜지볼트	HEX FLANGE BOLT	4	4	4	
20	TA00033977A	컨트롤 릴리프	COVER RELIEF	1	1	1	
21	TA00034056A	SCV PTO2단	SCV PTO 2SD	1	1	1	
22	TA00028226A	SCV PTO3단	SCV PTO 3SD	1	1	1	
22	TA00048561A	SCV(FLOATING)	SCV(FLOATING)	1	1	1	
23	24311-000160	오링	O-RING	4	4	4	
24	TA00042245A	아답터(PF1/2)	ADAPTOR	4	4	4	
25	TA00042242A	연결파이프	PIPE	4	4	4	
26	FBA3150000A	죠인트암(1/2")	JOINT ARM(1/2)	4	4	4	
27	24311-000100	오링	O-RING	4	4	4	
28	24311-000160	오링	O-RING	4	4	4	
29	24311-000140	오링	O-RING	1	1	1	
30	TA00035078A	90도 엘보	ELBOW	1	1	1	
31	TA00034089A	심음볼트	STUD BOLT	2	2	2	
32	22217-100000	스프링와셔	SPRING WASHER	2	2	2	
33	26716-100002	육각너트	HEX NUT	2	2	2	
34	TA00034058B	SCV 조합	4PORT ASSY	1	1	1	

대시판넬(DASH PANEL)-(192)

대시판넬(DASH PANEL)-(192)

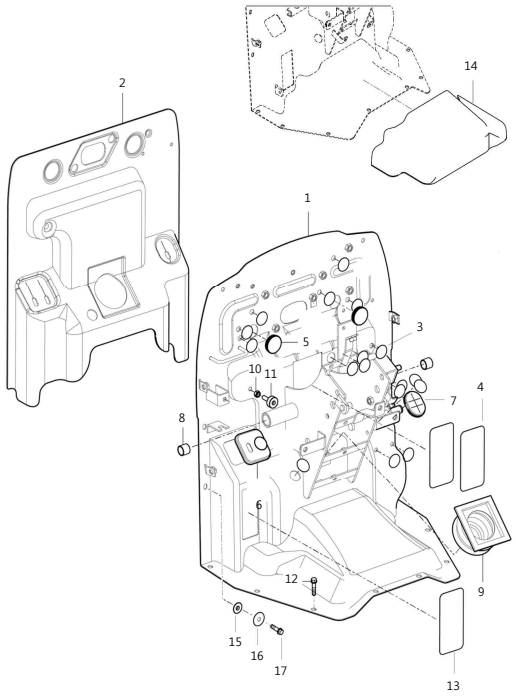

A	F36Ch(n)
B	F42Ch(n)
C	F47Ch(n)

번호 Key	부품번호 Part No	품 명 Part Name		Qt'y A	B	C	비고 Remark
1	TA00055270B	대시 판넬 조합(HST)	PANEL COMP , DASH	1	1	1	
2	TA00055528A	인슐레이터 , 대시	INSULATOR , DASHPANEL	1	1	1	
3	TA00055556A	막음라벨 , D30	LABEL , SEAL D30	18	18	18	
4	TA00057833A	라벨(대시판넬)	LABEL , DASH PANEL	1	1	1	
5	TA00052095A	고무 캡	CAP , RUBBER 30	2	2	2	
6	TA00055553A	인슈레타(롯드/좌)	INSULATOR	1	1	1	
7	TA00055554A	인슈레타(롯드)	INSULATOR	1	1	1	
8	TA00051760A	부시(20X23X20)	BUSH , 20X23X20	2	2	2	
9	TA00055558A	부츠(스티어링호스)	BOOT , STEERING HOSE	1	1	1	
10	26716-080002	육각너트	HEX NUT	1	1	1	
11	TA00052169A	러버, 쿠션 B	RUBBER , CUSHION B	1	1	1	
12	26014-080202	와셔조립육각볼트	WASHER ASS'Y HEX BOLT	8	8	8	
13	TA00055557A	막음라벨 , 클러치	LABEL , SEAL CLUTCH	1	1	1	
14	TA00057366A	인슐레이터	INSULATOR	1	1	1	
15	TTD6440000A	쿠션고무	RUBBER , CUSHION	4	4	4	
16	22157-080000	평와셔	PLAIN WASHER	4	4	4	
17	26013-080202	와셔조립육각볼트	WASHER ASS'Y HEX BOLT	4	4	4	

문기둥커버조합(PILLAR COVER ASS'Y)-(195)

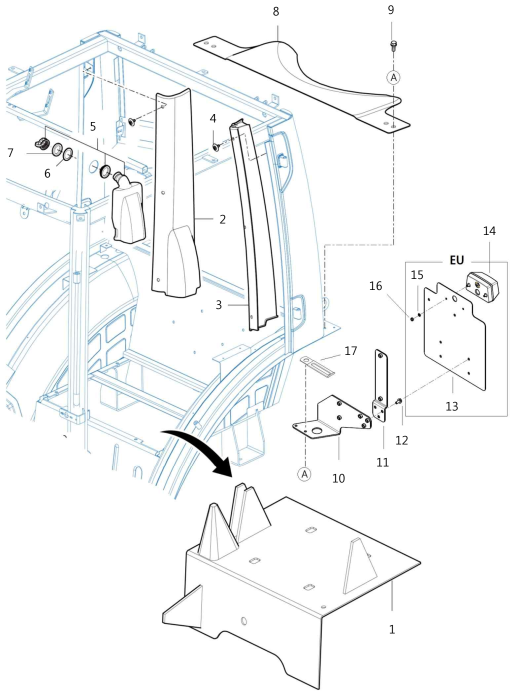

문기둥커버조합(PILLAR COVER ASS'Y)-(195)

A	F36Ch(n)
B	F42Ch(n)
C	F47Ch(n)

번호 Key	부품번호 Part No	품 명 Part Name		Qt'y A	Qt'y B	Qt'y C	비고 Remark
1	TA00055292A	HST시트(SEAL)	SEAL, SEAT	1	1	1	
2	TA00055487A	B 필러 카바/RH	COVER , B PILLAR/RH	1	1	1	
3	TA00055488A	B 필러 카바/LH	COVER , B PILLAR/LH	1	1	1	
4	TA00055471A	리벳 SET , 아이보리	RIVET SET , ivory	6	6	6	
5	TA00055521A	워셔탱크 2 MOTOR ASSY	WASHER TANK ASSY , 2 MOTOR	1	1	1	
6	TA00055523A	캡 고정 고무	RUBBER , CAP FIX	1	1	1	
7	TA00055522A	너트 , 워셔탱크	NUT , WASHER TANK	1	1	1	
8	TA00055524A	연료탱크 커버	COVER , FUEL TANK	1	1	1	
9	26014-060202	와셔조립육각볼트	WASHER ASS'Y HEX BOLT	4	4	4	
10	TA00055343A	번호판 브래킷(K3C)	BRACKET, NUMBER PALTE	1	1	1	
11	TZE1040003A	SMV 브래킷조합	BRACKET				US
12	26106-060142	육각플랜지볼트	HEX FLANGE BOLT	3	3	3	
13	TA00018438B	번호판등 브라켓	BRACKET, NUMBER PALTE	1	1	1	EU
14	FBK182000EA	번호판램프	LAMP, NUMBER PALTE	1	1	1	EU
15	22217-050000	스프링와셔	SPRING WASHER	2	2	2	EU
16	26716-050002	육각너트	HEX NUT	2	2	2	EU
17	TA00057754A	클램프	CLAMP	1	1	1	EU

전방유리조합(FRONT WINDOW ASS'Y)-(196)

전방유리조합(FRONT WINDOW ASS'Y)-(196)

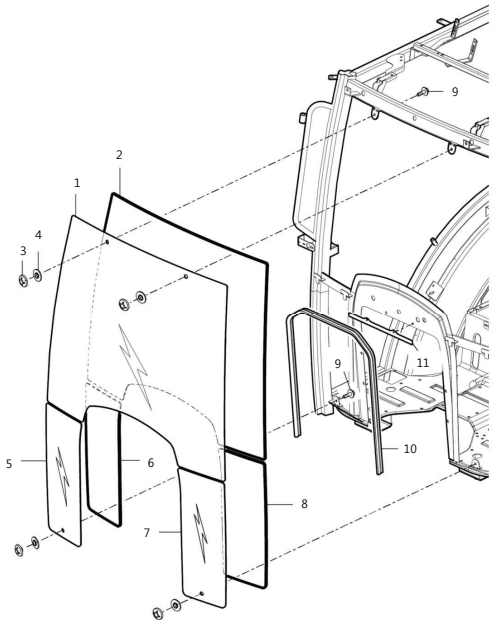

A	F36Ch(n)
B	F42Ch(n)
C	F47Ch(n)

번호 Key	부품번호 Part No	품 명 Part Name		Qt'y A	B	C	비고 Remark
1	TA00055383A	그라스 , 프론트 /상	GRASS , FR/UPR	1	1	1	
2	TA00055384A	인슐레이터 , 그라스/상	INSULATOR , GRASS/UPR	1	1	1	
3	TA00051656A	그라스너트조합	NUT COMP , GLASS	4	4	4	
4	TA00051654A	그로메트(13X17X02)	GROMMET , 13X17X02	4	4	4	
5	TA00055390A	그라스 , 프론트/하/RH	GRASS , FR/LOW/RH	1	1	1	
6	TA00055388A	인슐레이터, 프론트/하	INSULATOR , FR/LOW	1	1	1	
7	TA00055387A	그라스 , 프론트/하/LH	GRASS , FR/LOW/LH	1	1	1	
8	TA00055388A	인슐레이터, 프론트/하	INSULATOR , FR/LOW	1	1	1	
9	26014-060122	와셔조립육각볼트	WASHER ASS'Y HEX BOLT	4	4	4	
10	TA00055531B	인슐레이터 , 대쉬프레임	INSULATOR , FRAME DASH	1	1	1	
11	TA00055529A	플레이트, 인슈레타 고정	PLATE , FIX INSULATOR	1	1	1	

출입문조합(DOOR ASS'Y)-(197)

출입문조합(DOOR ASS'Y)-(197)

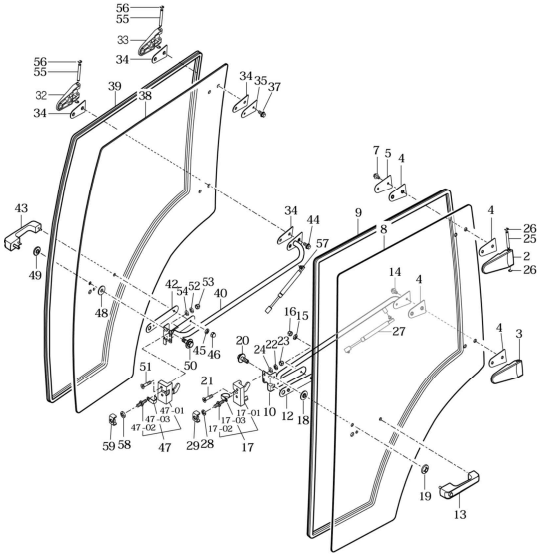

A	F36Ch(n)
B	F42Ch(n)
C	F47Ch(n)

번호 Key	부품번호 Part No	품 명 Part Name		Qt'y A	B	C	비고 Remark
2	TA00055490A	도어힌지조합 , 상/LH	HINGE COMP , UPR/LH/DOOR	1	1	1	
3	TA00055491A	도어힌지조합 , 상/RH	HINGE COMP , UPR/RH/DOOR	1	1	1	
4	TA00055492A	개스킷, 도어힌지	GASKET , DOOR HINGE	4	4	4	
5	TA00055501A	플레이터,도어힌지	PLATE , DOOR HINGE	1	1	1	
7	26014-080202	와셔조립육각볼트	BOLT , HEX/SP	2	2	2	
8	TA00055493A	그라스 , 도어/LH	GLASS , LH/ DOOR	1	1	1	
9	TA00055494A	인슐레이터 , 도어	INSULATOR/DOOR	1	1	1	
10	TA00055502A	가이드 조합 , LH/도어	GUIDE COMP ,LH/ DOOR	1	1	1	
12	TA00055495A	개스킷, 도어손잡이	GASKET,DOOR GRIP	1	1	1	
13	TA00055496A	잠금장치 손잡이ASSY	GRIP ASSY, LOCK/HANDLE	1	1	1	
14	26014-080202	와셔조립육각볼트	BOLT , HEX/SP	2	2	2	
15	22217-060000	스프링와셔	SPRING WASHER	2	2	2	
16	26656-060002	육각캡너트	NUT, CAP	2	2	2	
17	TA00055497A	록크SET,LH/도어	LOCK SET , LH/DOOR	1	1	1	
17-1	TA00055500A	로크ASSY,LH/도어	LOCK ASSY, LH/DOOR	1	1	1	
17-2	TA00055498A	스트라이크	STRIKER	1	1	1	
17-3	TA00055499A	가이드	GUARD	1	1	1	
18	TA00051654A	그로메트(13X17X02)	GROMMET , 13X17X02	1	1	1	
19	TA00051656A	그라스너트조합	NUT COMP , GLASS	1	1	1	
20	26014-060122	와셔조립육각볼트	BOLT , HEX/SPL	1	1	1	
21	26577-080402	(+)자홈접시작은나사	SCREW , C/R FLAT	2	2	2	
22	22217-080000	스프링와셔	SPRING WASHER	2	2	2	
23	26656-080002	육각캡너트	NUT, CAP	2	2	2	
24	22137-080000	평와셔	PLAIN WASHER	2	2	2	
25	TA00055506A	핀 , 도어힌지	PIN, HINGE DOOR	2	2	2	
26	22272-000070	E형스냅링	SNAP RING(E TYPE)	4	4	4	
27	TA00055507A	댐퍼(도어)ASSY_20kg	DAMPER ASSY, SIDE/ DOOR	1	1	1	
28	22217-100000	스프링와셔	SPRING WASHER	1	1	1	
29	TA00055508A	브래킷 조합,도어로크	BRACKET COMP , DOOR LOCK	1	1	1	
32	TA00055490A	도어힌지조합 , 상/LH	HINGE COMP , UPR/LH/DOOR	1	1	1	
33	TA00055491A	도어힌지조합 , 상/RH	HINGE COMP , UPR/RH/DOOR	1	1	1	
34	TA00055492A	개스킷, 도어힌지	GASKET , DOOR HINGE	4	4	4	
35	TA00055501A	플레이터,도어힌지	PLATE , DOOR HINGE	1	1	1	
37	26014-080202	와셔조립육각볼트	BOLT , HEX/SP	2	2	2	
38	TA00055511A	그라스 , 도어/RH	GLASS , RH/ DOOR	1	1	1	
39	TA00055494A	인슐레이터 , 도어	INSULATOR , DOOR	1	1	1	
40	TA00055512A	가이드 조합 , RH/도어	GUIDE COMP ,RH/DOOR	1	1	1	
42	TA00055495A	개스킷, 도어손잡이	GASKET,DOOR GRIP	1	1	1	
43	TA00055496A	잠금장치 손잡이ASSY	GRIP ASSY, LOCK	1	1	1	
44	26014-080202	와셔조립육각볼트	BOLT , HEX/SP	2	2	2	
45	22217-060000	스프링와셔	SPRING WASHER	2	2	2	
46	26656-060002	육각캡너트	NUT, CAP	2	2	2	

출입문조합(DOOR ASS'Y)-(197)

출입문조합(DOOR ASS'Y)-(197)

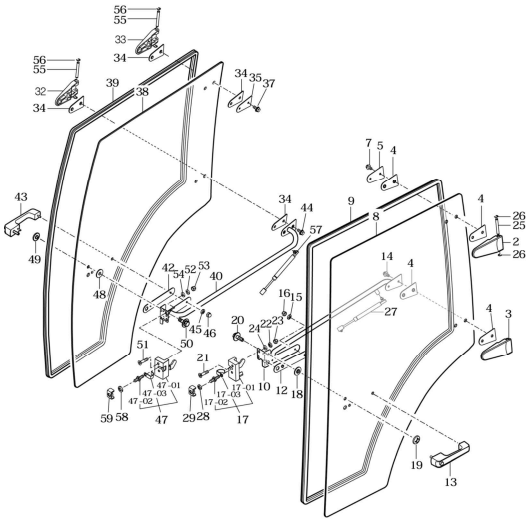

	A	F36Ch(n)
	B	F42Ch(n)
	C	F47Ch(n)

번호 Key	부품번호 Part No	품 명 Part Name		Q'ty A	B	C	비고 Remark
47	TA00055515A	록크SET,RH/도어	LOCK SET , RH/DOOR	1	1	1	
47-1	TA00055516A	록크ASSY,RH/도어	LOCK ASSY, RH/DOOR	1	1	1	
47-2	TA00055498A	스트라이크	STRIKER	1	1	1	
47-3	TA00055499A	가이드	GUARD	1	1	1	
48	TA00051654A	그로메트(13X17X02)	GROMMET , 13X17X02	1	1	1	
49	TA00051656A	그라스너트조합	NUT COMP , GLASS	1	1	1	
50	26014-060122	와셔조립육각볼트	BOLT , HEX/SPL	1	1	1	
51	26577-080402	(+)자홈접시작은나사	SCREW , C/R FLAT	2	2	2	
52	22217-080000	스프링와셔	SPRING WASHER	2	2	2	
53	26656-080002	육각캡너트	NUT ,CAP	2	2	2	
54	22137-080000	평와셔	PLAIN WASHER	2	2	2	
55	TA00055506A	핀 , 도어힌지	PIN, HINGE DOOR	2	2	2	
56	22272-000070	E형스냅링	SNAP RING(E TYPE)	4	4	4	
57	TA00055507A	댐퍼(도어)ASSY_20kg	DAMPER ASSY, SIDE/ DOOR	1	1	1	
58	22217-100000	스프링와셔	SPRING WASHER	1	1	1	
59	TA00055508A		BRACKET COMP , DOOR LOCK	1	1	1	

후방유리조합(REAR WINDOWS ASS'Y)-(198)

후방유리조합(REAR WINDOWS ASS'Y)-(198)

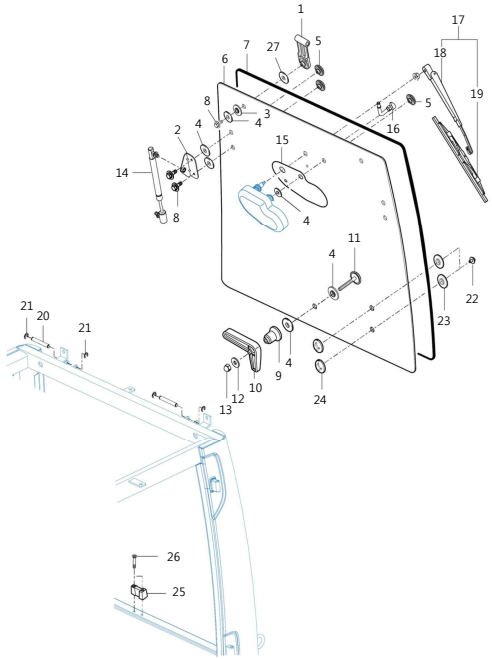

A	F36Ch(n)
B	F42Ch(n)
C	F47Ch(n)

번호 Key	부품번호 Part No	품 명 Part Name		Qt'y A	B	C	비고 Remark
1	TA00055393A	힌지 , 리어그라스/M6	HINGE , REAR GLASS/M6	2	2	2	
2	TA00055430A	브래킷조합, 리어/댐퍼	BRACKET COMP, RR/DAMPER	2	2	2	
3	TA00055431A	와셔(07X36X03)	WASHER , 7X36X3	2	2	2	
4	TA00051654A	크로메트(13X17X02)	GROMMET , 13X17X02	8	8	8	
5	TA00051656A	그라스너트조합	NUT COMP , GLASS	4	4	4	
6	TA00055394A	그라스 , 리어	GLASS , REAR	1	1	1	
7	TA00055395A	인슐레이터	INSULATOR , RR / GLASS	1	1	1	
8	26014-060122	와셔조립육각볼트	BOLT , HEX/SPL	6	6	6	
9	TA00055396A	스페이스 , 리어핸들	SPACE , HANDLE/REAR	1	1	1	
10	TA00055397A	핸들 , 리어그라스	HANDLE , GLASS/REAR	1	1	1	
11	TA00055398A	그라스 볼트조합, M8L	BOLT COMP, GLASS /M8L	1	1	1	
12	TA00055399A	와셔(08X22X02)	WASHER(08X22X02)	1	1	1	
13	26656-080002	육각캡너트	NUT , CAP	1	1	1	
14	TA00055400A	댐퍼(리어)ASSY_10kg	DAMPER ASSY, RR	2	2	2	
15	TA00055401A	카바명판	LABEL, COVER	1	1	1	
16	TA00055403A	노즐(SET)	NOZZLE SET	1	1	1	
17	TA00055404A	암(와이퍼) & 블레이드(후) /	WIPER & BRADE ASSY , RR	1	1	1	
18	TA00055673A	암(258)ASSY	ARM	1	1	1	
19	TA00055674A	브레이드(300)	BRADE,12	1	1	1	
20	TA00055405A	핀 , 리어힌지	PIN , RR / HINGE	2	2	2	
21	22272-000070	E형스냅링	SNAP RING(E TYPE)	4	4	4	
22	26014-060122	와셔조립육각볼트	BOLT , HEX/SPL	2	2	2	
23	TA00051654A	크로메트(13X17X02)	GROMMET , 13X17X02	2	2	2	
24	TA00051656A	그라스너트조합	NUT COMP , GLASS	2	2	2	
25	TA00055406A	스톱퍼 , 로크/리어	STOPPER , RR/LOCK	1	1	1	
26	26022-060402	와셔조립남비작은나사	SCREW , C/R PAN	2	2	2	
27	TA00057999A	스페이서(후방유리)	SPACER	2	2	2	

사이드미러조합(SIDE MIRROR ASS'Y)-(199)

사이드미러조합(SIDE MIRROR ASS'Y)-(199)

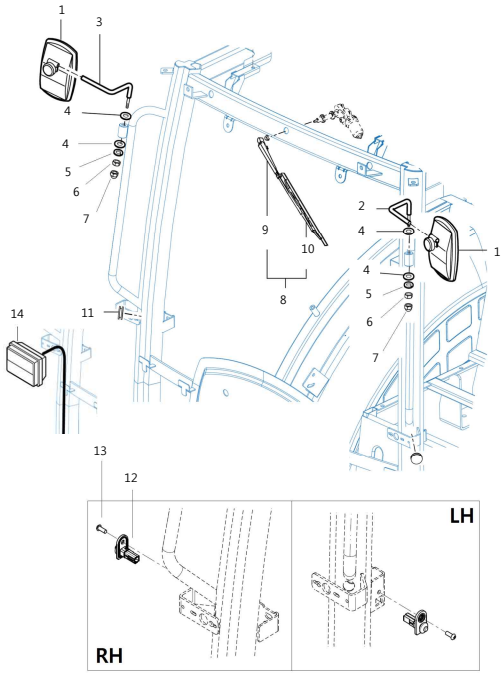

A	F36Ch(n)
B	F42Ch(n)
C	F47Ch(n)

번호 Key	부품번호 Part No	품 명	Part Name	Qt'y A	Qt'y B	Qt'y C	비고 Remark
1	TA00055422A	밀러 ASSY	MIRROR ASSY	2	2	2	
2	TA00055432A	밀러 스테이 ,LH	STAY , LH MIRROR	1	1	1	
3	TA00055433A	밀러 스테이 ,RH	STAY , RH MIRROR	1	1	1	
4	22137-100000	평와셔	PLAIN WASHER	4	4	4	
5	22217-100000	스프링와셔	SPRING WASHER	2	2	2	
6	26716-100002	육각너트	HEX NUT	2	2	2	
7	26656-100002	육각캡너트	HEX BOLT, CAP	2	2	2	
8	TA00055424A	암(와이퍼)& 블레이드(전) AS	WIPER ARM&BLADE ASSY	1	1	1	
9	TA00055453A	암(와이퍼)	ARM , WIPER	1	1	1	
10	TA00055454A	블레이드 ASSY	BLADE ASSY	1	1	1	
11	TA00051635A	고무캡(20)	CAP , RUBBER 20	4	4	4	
12	HA00001249A	도어스위치	SWITCH, DOOR	2	2	2	
13	26557-060162	(+)자줌남비작은나사	SCREW	2	2	2	
14	HA00001489A	콤비네이션램프 (K3C)	LAMP ASSY , COMBINATION	2	2	2	

지붕조합(ROOF ASS'Y)-(200)

지붕조합(ROOF ASS'Y)-(200)

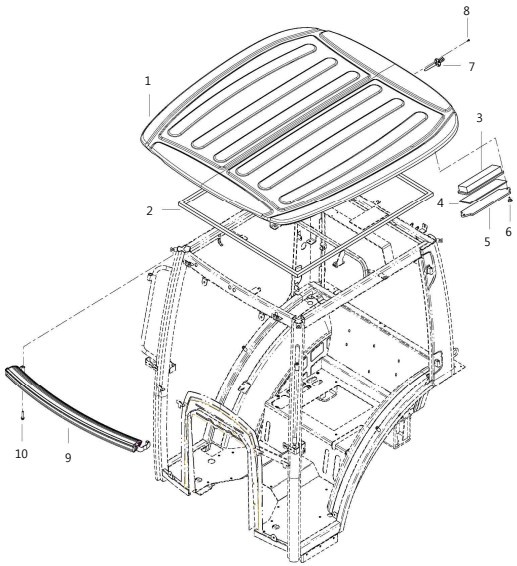

A	F36Ch(n)
B	F42Ch(n)
C	F47Ch(n)

번호 Key	부품번호 Part No	품 명 Part Name		Qt'y A	B	C	비고 Remark
1	TA00054971A	지붕조합	ROOF ASSY	1	1	1	
2	TA00055486A	인슐레이터 , 루프	INSULATOR , ROOF	2	2	2	
3	TA00055485A	필터,에어/메인	FILTER , AIR /MAIN	2	2	2	
4	TA00055483A	에어컨필터,메쉬	FILTER , AIRCON / MESH	2	2	2	
5	TA00055482A	커버,에어필터	COVER, AIR FILTER	2	2	2	
6	NA00001349A	손잡이볼트	BOLT , GRIP(M6)	4	4	4	
7	TA00055480A	안테나	ANTENNA	1	1	1	
8	26557-040202	+자홈납비작은나사	SCREW	2	2	2	
9	HA00001424A	LED램프(BAR)	LED BAR	1	1	1	
10	26014-080302	와셔조립육각볼트	BOLT , HEX/SPL	7	7	7	

천장조합(CEILING ASS'Y)-(201)

천장조합(CEILING ASS'Y)-(201)

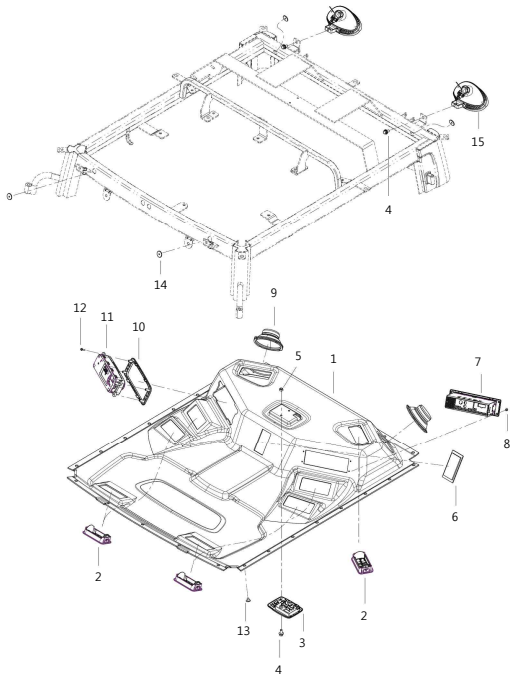

A	F36Ch(n)
B	F42Ch(n)
C	F47Ch(n)

번호 Key	부품번호 Part No	품 명 Part Name		Qt'y A	B	C	비고 Remark
1	TA00054601A	천장	CEILING	1	1	1	
2	TA00055473A	그릴커버ASSY, 에어컨(4.5T)	GRILLE COVER ASSY, AIR CON	8	8	8	
3	HA00001248A	실내등	LAMP, INDOOR	1	1	1	
4	26014-080202	와셔조립육각볼트	WASHER ASS'Y HEX BOLT	4	4	4	
5	26716-080002	육각너트	HEX NUT	2	2	2	
6	HA00001469A	스위치 ASSY (K3C)	SWITCH ASSY, WIPER/LAMP	1	1	1	
7	HA00001084A	오디오(블루투스)	AUDIO	1	1	1	
8	26023-040162	와셔조립남비작은나사	SCREW	4	4	4	
9	TA00055475A	스피커그릴 ASSY	SPEAKER ASSY	2	2	2	
10	TA00054725A	HVAC 컨트롤러커버	COVER, A/C	1	1	1	
11	TA00054741B	에어컨컨트롤러	AIR CONDITIONER CONTROLLER	1	1	1	
12	22587-480206	냄비머리태핑나사	TAPPING SCREW	4	4	4	
13	TA00055471A	리벳 SET , 아이보리	RIVET SET	27	27	27	
14	TA00055458A	캡 , 고무 20	CAP , RUBBER 20	4	4	4	
15	HA00001485A	작업등 (K3 C)	LAMP ASSY , WORKING	2	2	2	

휀더 커버(FENDER COVER)-(202)

휀더 커버(FENDER COVER)-(202)

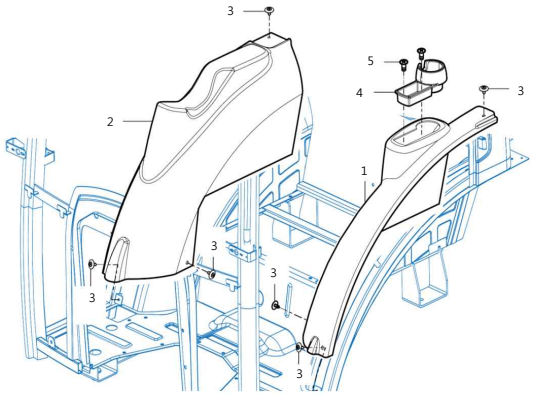

A	F36Ch(n)
B	F42Ch(n)
C	F47Ch(n)

번호 Key	부품번호 Part No	품 명 Part Name		Qt'y A	 B	 C	비고 Remark
1	TA00055470A	휀더커버 , LH	COVER, LH/FENDER	1	1	1	
2	TA00055472A	휀더커버 , RH	COVER, RH/FENDER	1	1	1	
3	TA00055471A	리벳 SET , 아이보리	RIVET SET	6	6	6	
4	TA00055477A	컵홀더	HOLDER , CUP	1	1	1	
5	26014-060162	와셔조립육각볼트	WASHER ASS'Y HEX BOLT	2	2	2	

캐빈에어컨조립(A/C ASS'Y, CABIN)-(203)

캐빈에어컨조립(A/C ASS'Y, CABIN)-(203)

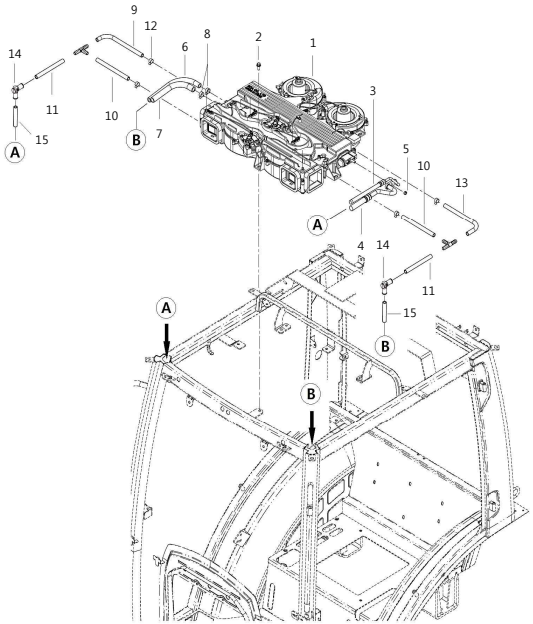

A	F36Ch(n)
B	F42Ch(n)
C	F47Ch(n)

번호 Key	부품번호 Part No	품 명 Part Name		Qt'y A	Qt'y B	Qt'y C	비고 Remark
1	TA00054724B	HVAC(K3)	HVAC	1	1	1	
2	26014-080252	와셔조립육각볼트	WASHER ASS'Y HEX BOLT	6	6	6	
3	TA00054951A	에어컨호스B	HOSE, HIGH PRESSURE	1	1	1	
4	TA00054950B	에어컨호스A	HOSE, LOW PRESSURE	1	1	1	
5	26367-080002	육각플랜지너트	HEX FLANGE NUT	1	1	1	
6	TA00054727A	히터호스A	HOSE A, HEATER	1	1	1	
7	TA00054728B	히터호스B	HOSE B, HEATER	1	1	1	
8	23080-019000	호스클램프	HOSE CLAMP	2	2	2	
9	TA00057452A	드레인호스C	HOSE, DRAIN	1	1	1	
10	TA00056168A	드레인호스A	HOSE, DRAIN	2	2	2	
11	TA00060699A	드레인호스(엘보)A	HOSE, DRAIN	2	2	2	
12	23080-016000	호스클램프	HOSE CLAMP	4	4	4	
13	TA00056169B	드레인호스B	HOSE, DRAIN	1	1	1	
14	TA00060701A	엘보(드레인)	ELBOW(DRAIN)	2	2	2	
15	TA00060700A	드레인호스(엘보)B	HOSE, DRAIN	2	2	2	

에어컨 덕트조합(A/C DUCT ASS'Y)-(204)

에어컨 덕트조합(A/C DUCT ASS'Y)-(204)

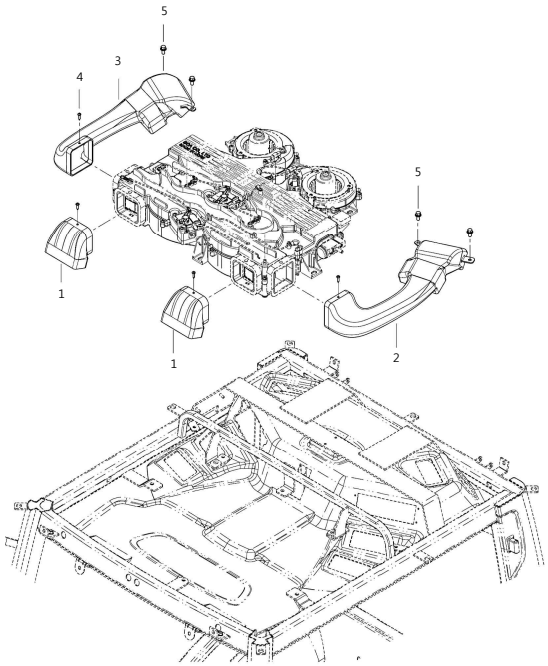

A	F36Ch(n)
B	F42Ch(n)
C	F47Ch(n)

번호 Key	부품번호 Part No	품 명 Part Name		Qt'y A	Qt'y B	Qt'y C	비고 Remark
1	TA00054645A	덕트(F)	DUCT, FRONT	2	2	2	
2	TA00054646A	덕트(L)	DUCT, LEFT	1	1	1	
3	TA00054647A	덕트(R)	DUCT, RIGHT	1	1	1	
4	22587-480166	냄비머리태핑나사	TAPPING SCREW	4	4	4	
5	26014-080202	와셔조립육각볼트	WASHER ASS'Y HEX BOLT	4	4	4	

에어컨 엔진 SUB 관계(ENGINE SUB ASSEMBLY)-(205)

에어컨 엔진 SUB 관계(ENGINE SUB ASSEMBLY)-(205)

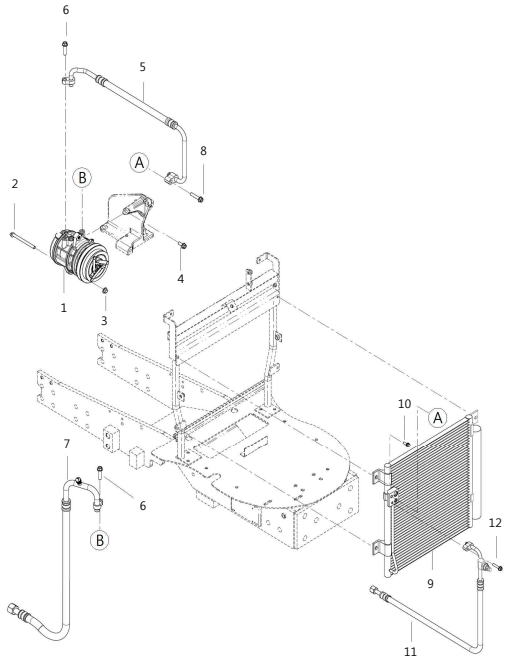

A	F36Ch(n)
B	F42Ch(n)
C	F47Ch(n)

번호 Key	부품번호 Part No	품 명 Part Name		Qt'y A	Qt'y B	Qt'y C	비고 Remark
1	TA00053770A	컴프레서	COMPRESSOR	1	1	1	
2	26106-080952	육각플랜지볼트	HEX FLANGE BOLT	1	1	1	
3	26367-080002	육각플랜지너트	HEX FLANGE NUT	1	1	1	
4	26106-080202	육각플랜지볼트	HEX FLANGE BOLT	1	1	1	
5	TA00055664A	콘덴서호스(DIS)	CONDENSER HOSE, DIS	1	1	1	
6	26106-080352	육각플랜지볼트	HEX FLANGE BOLT	2	2	2	
7	TA00055663A	콤프레셔호스(SUC)	COMPRESSOR HOSE, SUC	1	1	1	
8	26106-080402	육각플랜지볼트	HEX FLANGE BOLT	1	1	1	
9	TA00054344A	콘덴서 조합	CONDENSER	1	1	1	
10	26014-060202	와셔조립육각볼트	WASHER ASS'Y HEX BOLT	4	4	4	
11	TA00055662A	콘덴서호스(LIQ)	CONDENSER HOSE, LIQ	1	1	1	
12	26106-060302	육각플랜지볼트	HEX FLANGE BOLT	1	1	1	

에어컨 엔진 SUB 관계(ENGINE SUB ASSEMBLY)-(205)

에어컨 엔진 SUB 관계(ENGINE SUB ASSEMBLY)-(205)

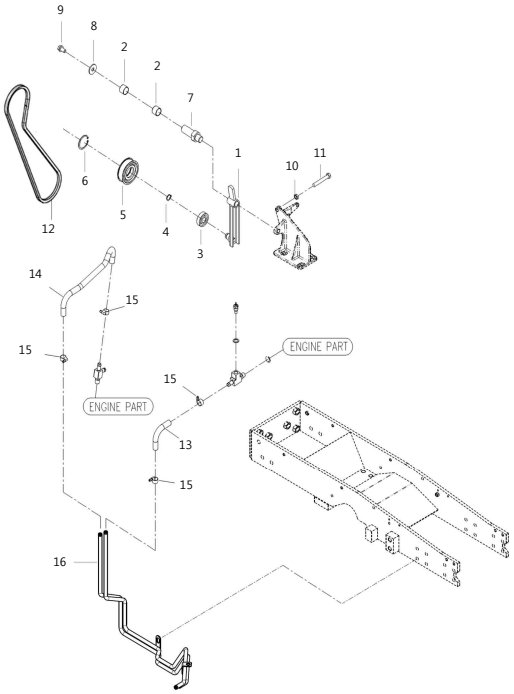

A	F36Ch(n)
B	F42Ch(n)
C	F47Ch(n)

번호 Key	부품번호 Part No	품 명 Part Name		Qt'y A	Qt'y B	Qt'y C	비고 Remark
1	TA00054374A	텐션암 조합	TENSION ARM	1	1	1	
2	24550-018150	드라이부시	DRY BUSH	2	2	2	
3	24104-063044	깊은홈 볼 베어링	BALL BEARING	1	1	1	
4	22242-000200	축형C형 스냅링	SNAP RING	1	1	1	
5	TA00023184A	아이들러	에어컨텐션풀리	1	1	1	
6	22252-000520	구멍용C형 스냅링	SNAP RING	1	1	1	
7	TA00021764A	텐션축	TENSION SHAFT	1	1	1	
8	22157-080000	평와셔	PLAIN WASHER	1	1	1	
9	26013-080162	와셔조립육각볼트	HEX BOLT, W/WASHER	1	1	1	
10	26777-120002	육각고정너트	HEX NUT, FIX	1	1	1	
11	TA00022828A	스토퍼볼트	BOLT, STOPPER	1	1	1	
12	HH12590000A	V벨트(REC A 54)	V-VELT	1	1	1	
13	TA00057949A	히터호스A	HEATER HOSE,A	1	1	1	
14	TA00025597A	히터호스B	HEATER HOSE,B	1	1	1	
15	23000-022000	호스클립	HOSE CLIP	4	4	4	
16	TA00054376C	히터파이프조합	HEATER PIPE ASS'Y	1	1	1	